Leeds 5000.350

ranex®

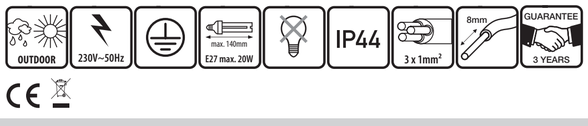

DOWN ONLY!

GB SAFETY AND MAINTENANCE INSTRUCTIONS

- Make sure that all electric connections and connection cables meet the pertaining regulations and are in conformity with the operating instructions.
- Do not overload electrical outlets or extension cords, fire or electric shocks can be the result.
- Never pull the cable out of the socket in case you have any doubts about the mode of operation, the safety or connecting the appliances.
- Keep all parts away from young children's reach
- Do not store this item on wet, very cold or warm places, this can damage the electronic circuit boards.
- Avoid dropping or shocks, this can damage the electronic boards
- Never replace damaged power cables yourself. In such a case, remove them from the net and take the devices to a workshop.
- Repairs or servicing of this item may only be performed by an authorised workshop.
- Wireless systems are subject to interference from cordless phones, microwaves, and other wireless devices operating in the 2.4GHz range. Keep the system AT LEAST 10 ft away from the devices during installation and operation.

Maintenance
The devices are maintenance-free, so never open them. The guarantee becomes void when you open the appliance.Only clean the outside of the devices with a soft, dry cloth or a brush. Prior to cleaning, remove the devices from all voltage sources.

Do not use any carboxylic cleaning agents or petrol, alcohol or similar. These attack the surfaces of the devices. Besides, the vapors are hazardous to your health and explosive. Do not use any sharp-edged tools, screw drivers, metal brushes or similar for cleaning.

Warning: Protect the battery against fire, too much heat and sunshine

NL VEILIGHEIDS- EN ONDERHOUDSINSTRUCTIES

- Alle elektrische verbindingen en verbindingskabels moeten voldoen aan de juiste regels en overeenkomen met de bedieningsinstructies.
- Overbelast de elektrische stopcontacten of verlengsnoeren niet; dit kan anders leiden tot brand of elektrische schok.
- Neem contact op met een expert in geval je twijfels hebt over de bedieningswijze, de veiligheid of de aansluiting van de apparaten.
- Houd alle onderdelen uit het bereik van kinderen.
- Zet dit voorwerp niet op natte, erg koude of warme plaatsen; dit kan de elektronische circuitborden beschadigen.
- Vermijd vallen of schokken; dit kan de elektronische borden beschadigen
- Vervang beschadigde stroomkabels nooit zelf! In dit geval verwijder ze uit het net en breng de toestellen naar de winkel.
- Herstellingen of operaties van dit voorwerp mag enkel gebeuren door een erkende hersteller
- Draadloze systemen zijn onderhevig aan interferentie van draadloze telefoons, microgolfovens en andere draadloze toestellen die werken op het bereik van 2,4GHz. Hou het systeem MINSTENS op 3m afstand van de toestellen tijdens installatie en bediening

Onderhoud
De toestellen zijn onderhoudsvrij, dus maak ze niet open. De garantie vervalt als je het apparaat opent. Reinig enkel de buitenkant van de toestellen met een zachte, droge doek of borstel. Vóór je ze reinigt, haal de toestellen uit alle spanningsbronnen.

Gebruik geen carboxylisch schoonmaakmiddelen of benzine, alcohol of gelijkaardige producten. Deze werken agressief op het oppervlak van de toestellen. Bovendien zijn de dampen gevaarlijk voor je gezondheid en ontbrandbaar. Gebruik geen scherpe instrumenten, schroevedraivers, metalen borstels of gelijkaardige dingen om te reinigen.

Waarschuwing: Bescherm de batterij tegen vuur, hitte en de zon.

D SICHERHEITS- UND WARTUNGSHINWEISE

- Stellen Sie sicher, dass alle elektrischen Anschlüsse sowie Kabelverbindungen an weitere Geräte den entsprechenden Vorschriften und sich gleichzeitig in Übereinstimmung mit der Bedienungsanleitung befinden.
- Achten Sie darauf, Steckdosen und Verlängerungskabel nicht zu überlasten, das kann zu Feuer oder Stromschlag führen.
- Sollten Ihnen irgendwelche Zweifel an Betrieb, Sicherheit oder Anschluss der Geräte aufkommen, dann ziehen Sie bitte den Stecker aus der Steckdose.
- Alle Teile vor Kindern geschützt aufbewahren.
- Bitte nicht in feuchter, sehr kalter oder heißer Umgebung aufbewahren, das kann zu Beschädigung der elektronischen Schaltkreise führen.
- Vermeiden Sie harte Stöße, das kann zu Beschädigung der elektronischen Schaltkreise führen.
- Ersetzen Sie beschädigte Stromkabel niemals selbst! Nehmen Sie die Geräte vom Netz und wenden sich an einen Fachbetrieb.
- Öffnen und Reparieren der Geräte ausschließlich durch autorisierten Fachbetrieb.
- Kabellose Systeme sind Störeinflüssen von kabelosen Telefonen, Mikrowellen sowie anderen elektronischen Geräten, die im 2,4GHz-Bereich arbeiten, ausgesetzt. Halten Sie einen MINDESTABSTAND VON WENIGSTENS 3 METERN während Installation und Betrieb ein.

Wartung
Die Geräte sind wartungsfrei, also öffnen Sie sie bitte nicht. Ihre Garantie verfällt, wenn Sie die Geräte öffnen. Reinigen Sie die Geräte außen mit einem weichen und trockenen Tuch oder einer Bürste. Vor dem Reinigen ziehen Sie bitte alle Stromzuführungen ab.

Verwenden Sie keine Reinigungsmittel, die Carbonsäure, Benzin, Alkohol oder ähnliches enthalten. Diese Mittel greifen die Oberfläche der Geräte an und die Ausdünstungen sind gesundheitsschädlich und explosiv. Verwenden Sie keine scharfkantigen Werkzeuge, Schraubenzieher, Drahtbürsten oder ähnliches, um die Geräte zu reinigen.

Warnung: Schützen Sie den Batterie vor Feuer, zu viel Wärme und Sonnenschein

F INSTRUCTIONS DE SECURITE ET D'ENTRETIEN

- Vérifier que toutes les connexions électriques et câbles sont conformes aux règlements afférents et aux instructions d'utilisation.
- Ne pas créer de surtension sur les prises électriques ou les rallonges, cela peut être cause de feu ou d'électrocution.
- Contacter un expert en cas de doute sur le mode d'utilisation, de sécurité ou la connexion des appareils.
- Placer hors de portée des enfants.
- Ne pas stocker ce produit sur des surfaces humide, très froid ou très chaud, cela pourrait endommager le tableau de circuits électroniques.
- Eviter de faire tomber ou de cogner les appareils ; cela pourrait endommager le tableau de circuits électroniques
- Ne jamais remplacer soi-même des fils électriques endommagés! Si les fils électriques sont endommagés, retirer les du réseau et ramener les appareils à un magasin spécialisé.
- La réparation et l'ouverture des différents éléments ne peuvent être effectuées que par un magasin spécialisé.
- Les systèmes sans fil sont sujets aux interférences des téléphones sans fil, des micro-ondes, et autres appareils sans fil utilisant la fréquence 2.4GHz. Placer le système AU MOINS à 3 mètres de ces appareils au cours de l'installation et au moment de l'utiliser.

Maintenance
Les appareils sont en libre utilisation, ne jamais les ouvrir. La garantie n'est plus valide si les appareils sont ouverts. Ne nettoyer que l'extérieur des appareils avec un chiffon doux et sec ou une brosse. Avant de nettoyer, débrancher les appareils.

Ne pas utiliser d'agents nettoyant à l'acide carboxylique ni d'essence, d'alcool ou autre produit de ce type. Ces produits attaquent la surface des appareils. Par ailleurs, les vapeurs sont dangereuses pour la santé et explosives. Ne pas utiliser d'ustensile à bout tranchant, de tournevis, de brosse métallique ou autre élément semblable pour le nettoyage.

ATTENTION: protéger la batterie contre les rayons du soleils, les chaleurs élevées et les feux

N RIKTIG AVHENDING AV PRODUKTER

(avfall av elektrisk og elektronisk utstyr)
Denne merkingen på produktet eller dets dokumentasjon indikerer at produktet ikke skal kastes sammen med annet husholdningsavfall ved slutten av sin driftstid.

For å hindre mulige skader på miljøet eller menneskelig helse på grunn av ukontrollert avfallshåndtering, vennligst separer dette produktet fra andre typer avfall og resirkuler det på en ansvarlig måte for å fremme bærekraftig gjenbruk av materielle ressurser. Husholdningsbrukere bør kontakte enten forhandleren som de kjøpte produktet av eller lokale myndigheter for å finne ut hvor og hvordan de kan resirkulere dette produktet på en miljøvennlig måte. Forretningsbrukere bør kontakte sin leverandør og underseke vilkårene i kjøpskontrakten. Dette produktet må ikke blandes med annet kommersielt avfall til deponering.
Kast brukte batterier ved et angitt innsamlingspunkt.
Dersom batteriet er innbygd i produktet, kjøne det og ta ut batteriet.

DK KORREKT BORTSKAFFELSE AF PRODUKT

(elektrisk og elektronisk udstyr)
Mærkningen på produktet eller i dets litteratur angiver, at produktet ikke må bortskaffes sammen med almindeligt husholdningsaffald ved afslutningen af dets levetid.

Da du skal forhindre mulig skade på miljøet eller menneskers sundhed i forbindelse med ukontrolleret bortskaffelse af affald, skal du adskille produktet fra andre affaldstyper og genbruge det på en ansvarlig måde for at fremme bæredygtigt genbrug af materielle ressourcer. Husholdninger skal enten enten kontakte forhandleren, hvor produktet blev købt eller deres lokale myndigheder for at finde ud af hvor og hvordan produktet genbruges på en miljøvennlig måde. Erhvervsmæssige brugere skal kontakte deres forhandler og kontrollere vilkår og betingelser i købskontrakten. Produktet må ikke blandes med andet kommercielt affald til bortskaffelse.
Bortskaf brugte batterier på et udpeget opsamlingssted.
Hvis batteriet er indbygget i produktet, kjøne det og ta ut batteriet.

FIN TUOTTEEN OIKEA HÄVITTÄMINEN

(Sähkö- ja elektroniikkaromu)
Tämä merkintä tuotteessa tai sen oheiskirjallisuudessa merkitsee, ettei tuotetta saa hävittää muun kotitalousjätteen mukana sen käyttöiän lopuksi.

Jotta estetään mahdolliset valvomattoman jätteiden hävittämisen haitat ympäristölle tai ihmisten terveydelle, erotelle tuote muista jätetyypeistä ja kierrätä se vastuullisesti, jotta edistät materiaalien kestävää uudelleenkäyttöä. Kotitalouksien tulee ottaa yhteyttä joko tuotteen heille myyneeseen jälleenmyyjään tai paikallishallintoon saadakseen selville, missä ja miten tuotteen voi kierrättää ympäristöystävällisellä tavalla. Yrityskäyttäjän tulee ottaa yhteyttä tavarantoimittajaan ja tarkistaa ostosopimuksen ehdot. Tuotetta ei saa hävittää muun kaupallisen jätteen mukana.
Toimita käytetyt paristot merkittyyn keräyspisteeseen.
Jos paristo on rakennettu tuotteen sisään, avaa laite ja poista paristo.

PL WAŻCIWA UTYLIZACJA PRODUKTU

(Zużyty sprzęt elektryczny i elektroniczny)
Oznaczenia na produkcie oraz do czone do niego publikacje wskazują to, e nie moe on bywyrzucony razem innymi odpadkami domowymi, gdy jego okres eksploatacjny dobiegnie końca.

Aby zapobiec mo liwemu zagro eniu erodowiska lub ludzkiego zdrowia ze strony niekontrolowanego wyrzucaniu ci mieci, proszodzdzielten produkt od innych typów odpadków i odpowiedzialnie go zrecyklingowaw sposób nienaruszający równowagi ekologicznej i pozwalający na ponowne wykorzystanie materiałów. W celu uzyskania informacji na temat miejsca i sposobu recyklingu tego produktu w sposób przyjazny dla środowiska, uytkownicy prywatni powinni skontaktowaci albo ze sprzedawc urządzenia, albo z lokalnymi wadzami. Uytkownicy komercyjni powinni skontaktowasiz dostawc produktu i sprawdzi warunki umowy zakupu. Produkt ten nie powinien by recyklingowany wraz z innymi odpadami przemys owymi. Wyrzucaj zuyte baterie w przeznaczonych do tego punktach skupu. Jeeli bateria jest wbudowana w urzdzenie, otwórz go i wyjmij j z niego.

RUS ПРАВИЛЬНАЯ УТИЛИЗАЦИЯ ИЗДЕЛИЯ

(Отходы электрического и электронного оборудования)
Данная маркировка на изделии или относящейся к нему литературе указывает на то, что по завершении срока службы его запрещено утилизировать вместе с другими бытовыми отходами.
Для предотвращения возможного вреда окружающей среде или здоровью человека, наносимого неконтролируемым захоронением отходов, просим отделить это изделие от других видов отходов и дисциплинированно перерабатывать его для содержания в экологически безопасном повторном использовании материальных ресурсов. Бытовые потребители должны обратиться либо в торговую фирму, где они приобрели изделие, либо к местным властям, чтобы узнать, где и каким образом перерабатывается данное изделие безвредным для окружающей среды способом. Промышленные потребители должны обращаться к своему поставщику и прочитать постановления и условия договора на закупку. Данное изделие не должно смешиваться с другими отходами использованной тары для последующей утилизации.
Утилизируйте использованные батареи в одной из установленных точек сбора.
Если батарея встроена в изделие, вскройте его и извлеките батарею.

BG ПРАВИЛНО ИЗХВЪРЛЯНЕ НА ПРОДУКТА

(Отпадъчно електрическо и електронно оборудване)
Тази маркировка върху продукта или в литературата отнасяща се до него, показва, че той не трябва да се изхвърля заедно с останалите отпадъци от домакинството в края на експлоатационния му живот.
За да предотвратите възможния отрицателен последици за околната среда и човешкото здраве, моля отделете този продукт от другите видове отпадъци и го рециклирайте по отговорен начин, за да подпомогнете екологичната целесъобразност и повторната употреба на материалните ресурси. Потребителите в домакинствата трябва да се обърнат или към магазина, от който са закупили уреда, или към местните власти за информация за начините за рециклиране на този продукт по щадяща околната среда начин. Бизнес потребителите трябва да се обърнат към своя доставчик и да проверят условията и правилата, съгласно които са закупили продукта. При изхвърлянето му, този продукт не трябва да се смесва с други отпадъци от търговската дейност.
Изхвърляйте батериите в специално предназначените за това пунктове.
Ако батерията е вградена в уреда, отворете го и извадете батерията.

GB CORRECT DISPOSAL OF PRODUCT

(Waste Electrical & Electronic Equipment)
This marking on the product or its literature indicates the product should not be disposed with other household waste at the end of its serviceable life.

To prevent possible harm to the environment or human health from uncontrolled waste disposal, please separate this product from other waste types and recycle it responsibly to promote the sustainable reuse of material resources. Household users should contact either the retailer where they purchased this product, or their local government to find out where and how to recycle this product in an environmentally friendly way. Business users should contact their supplier and check the terms and conditions of the purchase contract. This product should not be mixed with other commercial waste for disposal. Dispose of used batteries to one of a designated collection points. If the battery is built into the product, open it and remove the battery.

NL CORRECTE VERWIDERING PRODUCT

(elektrische & elektronische afvalapparatuur)
Dit merkteken op het product of op het bijbehorende informatiemateriaal duidt erop dat het niet met ander huishoudelijk afval verwijderd moet worden aan het einde van zijn gebruiksduur.

Om mogelijke schade aan het milieu of de menselijke gezondheid door ongecontroleerde afvalverwijdering te voorkomen, moet u dit product van andere soorten afval scheiden en op een verantwoorde manier recyclen, zodat het duurzame hergebruik van materiaal-bronnen wordt bevorderd. Huishoudelijke gebruikers moeten contact opnemen met de winkel waar ze dit product hebben gekocht of met de gemeente waar ze ernom de te vernemen waar en hoe ze dit product milieuvriendelijk kunnen laten recyclen. Zakelijke gebruikers moeten contact opnemen met hun leverancier en de algemene voorwaarden van de koopovereenkomsten nakijken. Dit product mag niet worden gemengd met ander bedrijfsafval voor verwijdering. Lever lege batterijen altijd in bij een van de daarvoor bestemde inzamelpunten. Als de batterij is ingebouwd in het product, open het en verwijder de batterij.

H PRAVILNO ODLAGANJE PROIZVODA

(Električna i elektronska oprema za otpad) Ova oznaka na proizvodu ili u njegovoj literaturi označava da se proizvod ne smije odložiti s ostalim kućanskim otpadom na kraju vijeka trajanja.

Kako bi se sprječila šteta za okoliš ili ljudsko zdravlje zbog nekontroliranog odlaganja otpada, molimo da ovaj proizvod odvojite od drugih tipova otpada i odgovorno ga reciklirate radi promoviranja održivog ponovnog korištenja materijalnih resursa. Kućni korisnici trebaju kontaktirati trgovca kod kojega su kupili ovaj proizvod, ili svoju lokalnu upravu kako bi saznali gdje i kako reciklirati ovaj proizvod na način koji ne šteti okolišu. Poslovni korisnici trebaju kontaktirati svog dobavljača i provjeriti uvjete u ugovoru o kupovini. Ovaj proizvod se ne smije miješati s drugim gospodarskim otpadom radi odlaganja. Iskorištene baterije odložite na namjenskim mjestima za prikupljanje. Ako je baterija ugrađena u proizvod, otvorite ga i uklonite bateriju.

RO ÎNLĂTURAREA CORECTĂ A PRODUSULUI

(Waste Electrical & Electronic Equipment)
Prezenta acestui marcaj pe produs sau pe documentele care îl însoteşc arată că produsul nu trebuie aruncat laolaltă cu gunoiul menajer la încheierea perioadei lui de utilizare.

Pentru a preveni posibila afectare a mediului sau a sănătăţii oamenilor prin îndepărtarea necontrolată a deşeurilor, vă rugăm să separaţi acest produs de alte tipuri de deşeuri şi să îl reciclaţi responsabil, pentru a promova reutilizarea sustenabilă a resurselor materiale. Utilizatorii casnici trebuie să contacteze fie comerciantul de la care au cumpărat produsul, fie autorităţile de gospodărie locală, pentru a afla unde şi cum să recicleze acest produs în mod ecologic. Companiile care folosesc produsul trebuie să contacteze furnizorul şi să verifice termenii şi condiţiile din contractul de cumpărare. Acest produs nu trebuie pus laolaltă cu alte deşeuri comerciale, în vederea aruncării. Duceţi bateriile uzate la unul dintre punctele de colectare speciale. Dacă bateria este încorporată în produs, desfaceţi-l şi scoateţi bateria.

SK SPRÁVNA LIKVIDÁCIA VÝROBKU

(Odpad z elektrických a elektronických zariadení)
Toto označenie na výrobku alebo v jeho sprievodnej literatúre označuje, že daný výrobok sa nesmie na konci životnosti likvidovať spolu s komunálnym odpadom.

Aby sa predišlo znečisteniu životného prostredia alebo ohrozeniu zdravia z nekontrolovanej likvidácie odpadu, tento výrobok separujte a recyklujte zodpovedným spôsobom za účelom opätovného využitia materiálov. Informácie o mieste a environmentálne prijateľnom spôsobe likvidácie tohto výrobku poskytne súkromným používateľom predajca alebo miestne úrady. Obchodní používatelia musia kontaktovať dodávateľa a overiť si podmienky kúpnej zmluvy. Tento výrobok sa nesmie miešať s iným obchodným odpadom.
Použité akumulátory zaneste na určené zberné miesto.
Ak je akumulátor zabudovaný vo výrobku, výrobok otvorte a akumulátor vyberte.

HR PRAVILNO ODLAGANJE PROIZVODA

(Električna i elektronička oprema za otpad)
Ova oznaka na proizvodu ili u njegovoj literaturi označava da se proizvod ne smije odložiti s ostalim kućanskim otpadom na kraju vijeka trajanja.

Kako bi se sprječila šteta za okoliš ili ljudsko zdravlje zbog nekontroliranog odlaganja otpada, molimo da ovaj proizvod odvojite od drugih tipova otpada i odgovorno ga reciklirate radi promoviranja održivog ponovnog korištenja materijalnih resursa. Kućni korisnici trebaju kontaktirati trgovca kod kojega su kupili ovaj proizvod, ili svoju lokalnu upravu kako bi saznali gdje i kako reciklirati ovaj proizvod na način koji ne šteti okolišu. Poslovni korisnici trebaju kontaktirati svog dobavljača i provjeriti uvjete u ugovoru o kupovini. Ovaj proizvod se ne smije miješati s drugim gospodarskim otpadom radi odlaganja. Iskorištene baterije odložite na namjenskim mjestima za prikupljanje. Ako je baterija ugrađena u proizvod, otvorite ga i uklonite bateriju.

F MISE AU REBUT CORRECTE DU PRODUIT

(Rebut de matériels électriques et électroniques)
Ce marquage sur le produit ou dans sa documentation indique que le produit ne doit pas être jeté avec les autres déchets ménagers à la fin de son utilité.

Afin d'éviter de nuire éventuellement à l'environnement et à la santé causé par le rebut non contrôlé des déchets, veuillez séparer ce produit des autres détritus et recyclez-le de manière responsable pour promouvoir la réutilisation durable des ressources matérielles. Les particuliers doivent contacter soit le magasin où ils ont acheté ce produit ou les autorités locales pour savoir où et comment recycler ce produit de manière conviviale à l'environnement. Les professionnels doivent contacter leur fournisseur et vérifier les modalités du contrat d'achat. Ce produit ne doit pas être mélangé avec les autres déchets commerciaux à jeter. Apportez vos piles usagées à un point de collecte désigné. Si la pile est intégrée au produit, ouvrez-le et retirez la pile.vvv

D RICHTIGE PRODUKTENTSORGUNG

(Richtlinie für Elektro- und Elektronikalgerätet)
Diese Kennzeichnung auf dem Produkt bzw. auf der dazugehörigen Literatur gibt an, dass das Produkt am Ende der Lebensdauer nicht zusammen mit dem Hausmüll entsorgt werden darf.

Um mögliche Schäden für die Umwelt oder die menschliche Gesundheit durch unkontrollierte Abfallentsorgung zu vermeiden, trennen Sie dieses Produkt von anderen Abfallarten und recyceln Sie es verantwortungsbewusst, um die nachhaltige Wiederverwertung von stofflichen Ressourcen zu fördern. Private Nutzer wenden sich an den Händler, bei dem sie das Produkt gekauft haben, oder die zuständigen Behörden, um herauszufinden, wo und wie man dieses Produkt in einer umweltfreundlichen Weise recycelt. Gewerbliche Nutzer sollten sich an ihren Lieferanten wenden und die Bedingungen des Kaufvertrages überprüfen. Dieses Produkt sollte nicht mit anderen Gewerbeabfällen entsorgt werden. Entsorgen Sie verbrauchte Batterien an einer entsprechenden Sammelstelle. Wenn die Batterie in das Produkt eingebaut ist, öffnen und entfernen Sie die Batterie.

GB Suitable for outdoor installation.

NL Geschikt voor montage buiten.

F Conçu pour montage à l'extérieur.

D Geeignet für die Außenmontage.

N Passer for utenders installasjon

S Lämpad för montering utomhus.

DK Egnet til montage udenders.

FIN Soveltuu asennettavaksi ulos.

PL Urządzenie przeznaczone do instalacji zewnetrznej.

RUS Для использования вне помещений.

BG Подходящо за външно монтиране.

H Külso telepítésre alkalmas.

RO Adecvat montării în spaţii exterioare.

SK Vhodné pre vonkajšiu inštaláciu.

HR Prigodno za instalaciju u eksteriјerima.

CZ Vhodné pro venkovní instalaci.

SLO Primerno za zunanjo montažo.

I Adatto per montaggio all'esterno.

P Adequado para instalações externas.

E Apto para la instalación al aire libre.

GR Κατάλληλο για εξωτερική εγκατάσταση.

TR Açık hava tesisatýna uygundur.

GB Protection class 1: the fitting must be earthed.

NL Beschermklasse 1, het armatuur moet geaard worden.

F Classe de sécurité 1, l'armature doit être mise à la terre.

D Schutzklasse 1, die Armatur muss geerdet werden.

N Beskyttelsesklasse 1:armaturet må jordes.

S Skyddsklass 1, armaturen måste jordas.

DK Beskyttelsesklasse 1, armaturet skal have jordforbindelse.

FIN Suojausluokka 1, valaisin pitää maadoittaa.

PL Klasa zabezpieczenia 1: urządzenie musi być uziemione.

RUS Класс защиты 1: арматура должна быть заземлена.

BG Защита от клас 1: осветителното тяло трябва да е заземено.

H 1. védelmi osztály: a szerelvény földelheto.

RO Clasă 1 de protecţie: corpul de iluminat trebuie împământat.

SK Trieda ochrany 1: zariadenie musí byť uzemnené.

HR Klasa zaštite 1: svjetiljka mora biti uzemljena.

CZ Třída ochrany 1: zařízení musí být uzemněno.

SLO Zaščitni razred 1: nosilec senzorja je potrebno ozemljiti.

I Classe di protezione 1, la lampada deve avere la messa a terra.

P Classe 1 de protecção: a ferragem de conexão deve ser ligada à terra.

E Protección de Clase 1: el montaje debe estar conectado a tierra.

GR Προστατευτικό γυαλί 1: η εφαρμογή πρέπει να γειωθεί.

TR Emniyet türü 1: Tertibat topraklanmalýdýr.

GB Connect using the specified cable.

NL Aansluiten met de voorgeschreven kabel.

F Raccorder avec le câble requis.

D Anschließen mit dem vorgeschriebenen Kabel.

N Tilkobling ved bruk av spesifisert kabel.

S Anslut med den föreskrivna kabeln.

DK Skal tilsluttes med den foreskrevne kabel.

FIN Liitettävä kuvassa ilmoitetulla kaapelilla.

PL Podłaczenie nalezy wykonac za pomoca zalecanego przewodu.

RUS Выполняйте подключение с использованием указанного кабеля.

BG Свържете като използвате посочения кабел.

H Csupaszolja le a vezetéket a jelzett hosszig.

RO Conectaţi utilizând cablul specificat.

SK Zapojte pomocou určeného kábla.

HR Za priključjuèak koristite specijalne kablove.

CZ Zapojte pomocí určeného kabelu.

SLO Priključite z uporabo navedenega kabla.

I Collegare con il cavo previsto.

P Efectue a conexão, usando o cabo especificado.

E Conectar mediante el cable especificado.

GR Συνδέστε χρησιμοποιώντας το συγκεκριμένο καλώδιο.

TR Belirtilen özellikteki kabloyu kullanýnýz.

GB Strip the wire to the indicated length.

NL Strip de draad op lengte zoals aangegeven.

F Dégagez le fil sur la longueur, comme indiqué.

D Isolieren Sie den Draht auf der angegebenen Länge ab.

N Fjern isolasjonen fra ledningen i vist lengde

S Skala ledaren över den angivna längden.

DK Strip ledningen i længden som vist.

FIN Kuori johto kuvassa ilmoitetulta pituudelta.

PL Rozciagnac przewód do wymaganej dlugosci.

RUS Зачистите провод до требуемой длины.

BG Оголете кабела до посочената дължина.

H Csupaszolja le a vezetéket a jelzett hosszig.

RO Dezizolaţi firul la lungimea indicată.

SK Skráťte vodič na určenú dĺžku.

HR Ogulite kabel do tražene duljine.

CZ Zkraťte vodič na určenou délku.

SLO Ogulite izolacijo žice do navedene dolžine.

I Spellare il filo sulla lunghezza indicata.

P Desencape o fio no comprimento indicado.

E Pelar el cable a la longitud indicada.

GR Απογυμνωμένωστε το καλώδιο στο αναγραφόμενο μήκος.

TR Belirtilen uzunluða kadar telin kaplamasýný soyunuz.

CZ SPRÁVNÁ LIKVIDACE VÝROBKU

(Odpadna električna in elektronska oprema)
Ta oznaka na izdelku ali beseditio pove, da odsluženega izdelka ne smete odstraniti skupaj z drugimi gospodinjskimi odpadki.

Da bi preprečili morebitno škodljivost za okolje ali zdravje ljudi zaradi nenadzorovanega odlaganja odpadkov, prosimo, da izdelek ločite od drugih vrst odpadkov in ga odgovorno reciklirate, da boste zagotovili trajnostno ponovno uporabo materialnih virov. Uporabniki v gospodinjstvih naj se obrnejo na trgovca, kjer so kupili ta izdelek, ali na lokalne oblasti in se pozanimajo, kako reciklirati ta izdelek na okolju prijazen način. Poslovni uporabniki stopite v stik z dobaviteljem in preverite pogoje uporabe v nabavni pogodbi. Tega izdelka ne odstranjujte skupaj z običajnimi odpadki.
Rabljene baterije odstranite tako, da jih oddaste na eno od namenskih zbirnih točk.
Če je baterija vgrajena v izdelek, ga odprite in baterijo odstranite.

I SMALTIMENTO CORRETTO DEL PRODOTTO

(Impianto di smaltimento elettrico ed elettronico)
Questo segno sul prodotto o nel manuale indica che il prodotto non deve essere smaltito con altri rifiuti domestici alla fine della durata.

Per evitare pericoli possibili all'ambiente o alla salute umana derivanti dallo smaltimento non controllato di rifiuti, separare questo prodotto da altri tipi di rifiuti e riciclare l'unità in modo responsabile per promuovere il riutilizzo sostenibile delle risorse del materiale. Gli utenti privati devono contattare il rivenditore presso il quale hanno acquistato questo prodotto o altro ente governativo locale per sapere dove e come riciclare questo prodotto nel rispetto dell'ambiente. Gli utenti aziendali devono contattare il fornitore e controllare i termini e le condizioni del contratto di acquisto. Questo prodotto non deve essere mischiato con altri rifiuti commerciali per lo smaltimento.
Smaltire le batterie usate presso uno degli appositi centri di raccolta.
Se la batteria è integrata nel prodotto, aprire e togliere la batteria.

P RECICLAGEM ADEQUADA DO PRODUTO

(Reciclagem de equipamento Eléctrico e Electrónico)
Este símbolo no produto ou a sua literatura indica que o produto não pode ser reciclado com o lixo doméstico comum no final da sua vida útil.

Para prevenir prejuízo do ambiente ou saúde humana a partir de reciclagem não controlada, separe este produto dos outros tipos de lixo e recicle de forma responsável para promover a reutilização sustentável de recursos materiais. Os utilizadores domésticos deverão contactar o revendedor onde adquiriram este produto, ou o seu governo local para descobrir onde e como reciclar este produto de forma amiga do ambiente. Os utilizadores profissionais deverão contactar o seu fornecedor e verificar os termos e condições do contracto de aquisição. Este produto não deverá ser misturado com outro lixo doméstico para reciclagem.
Recicle as baterias usadas num ponto de recolha designado.
Se a bateria estiver integrada no produto, abra-a e retire a bateria.

E CORRECTA ELIMINACIÓN DE ESTE PRODUCTO.

(Residuos de equipos eléctricos y electrónicos)
Esta marca en el producto o sus instrucciones indica que el producto no se debe de eliminar con el resto de basura doméstica y al fin de su vida útil.

Para evitar posibles daños al medioambiente o a la salud derivados de una eliminación de residuos sin control, separe este producto de otros tipos de residuos y recicle de manera responsable para impulsar el uso sostenible de los recursos materiales. Los usuarios del hogar deberían ponerse en contacto bien con el minorista donde compró dicho producto, o con su gobierno local para averiguar dónde y cómo reciclar este producto respetando el medioambiente. Los usuarios de empresa deberían ponerse en contacto con sus proveedores y comprobar los términos y condiciones del contrato de compraventa. No se deberá mezclar el producto con otros residuos para desechar. Deseche las pilas usadas en uno más puntos de recogida. Si la pila está integrada en el producto, ábralo y retire la pila.

GR ΣΩΣΤΗ ΑΠΟΡΡΙΨΗ ΤΟΥ ΠΡΟΪΟΝΤΟΣ

(Απόβλητα ηλεκτρικού και ηλεκτρονικού εξοπλισμού)
Το παρόν σήμα που φέρει το προϊόν ή τα συνοδευτικά του έγγραφα δηλώνει ότι το προϊόν δεν πρέπει να απορρίπτεται μαζί με τα κοινά οικιακά απορίμματα στο τέλος του χρόνου ζωής του.

Ιβάλλοντος ή πρόκληση βλάβης στην ανθρώπινη υγεία από την ανεξέλεγκτη απόρριψη αποβλήτων, παρακαλούμε διαχωρίστε το προϊόν από τους υπόλοιπους τύπους αποβλήτων και ανακυκλώστε το με υπευθυνότητα προάγοντας την αειφόρο αξιοποίηση των υλικών πόρων. Οι οικιακοί χρήστες πρέπει να επικοινωνήσουν είτε με τον προμηθευτή τους, όπου αγόρασαν τον προϊόν, ή με την τοπική αρχή για να πληροφορηθούν που και πώς να ανακυκλώσουν το προϊόν με τρόπο φιλικό για το περιβάλλον. Οι εταιρικοί χρήστες πρέπει να επικοινωνήσουν με τον προμηθευτή τους και να ελέγξουν τους όρους και τις προϋποθέσεις της σύμβασης αγοράς τους. Το παρόν προϊόν δεν πρέπει να αναμιγνύεται με άλλα εμπορικά απόβλητα για απόρριψη. Να απορρίπτετε τις χρησιμοποιημένες μπαταρίες σε ένα από τα προκαθορισμένα σημεία συλλογής. Εάν η μπαταρία είναι ενσωματωμένη σε ένα προϊόν, ανοίξτε το και αφαιρέστε την μπαταρία.

TR ÜRÜNÜN DOĞRU BERTARAF EDİLMESİ

(Elektrikli ve Elektronik Ekipman Atıkları)
Ürün ya da belgelerinin üzerindeki bu işaret ürünün kullanım ömrünün sonunda diğer ev atıklarıyla birlikte atılmaması gerektiğini belirtir.

Atıkların kontrolsüz olarak bertaraf edilmesinin çevre ve insan sağlığına zarar vermesini önlemek için, diğer atık türlerinden bu ürünü ayırın ve malzeme kaynaklarının sürdürülebilir şekilde yeniden kullanılabilmesi için uygun bir şekilde geri dönüştürün. Ev kullanıcıları, bu ürününün geri dönüşümünü nerede ve nasıl çevre dostu bir şekilde sağlayabileceğinizi öğrenmek için, ya yerel yönetime ya da ürünü aldığınız satıcıya başvurmalısınız. Kurumsal kullanıcılar tedarikçileri ile irtibat kurup satın alma sözleşmesinin hüküm ve koşullarına bakmalıdır. Bu ürün bertaraf edilirken diğer ticari atıklarla karıştırılmamalıdır. Kullanılan pilleri belirtilen toplama noktalarından birine atın. Pil üründe yerleşik ise, onu açın ve pili çıkarın.

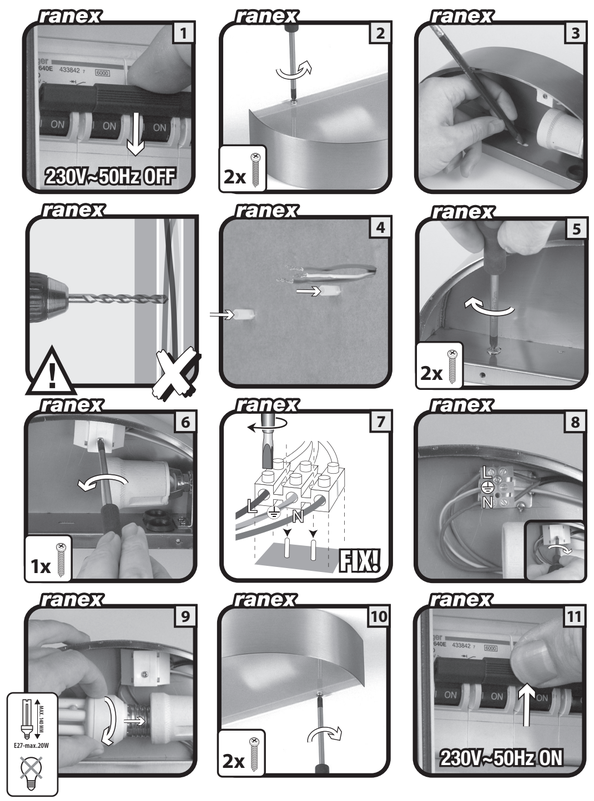

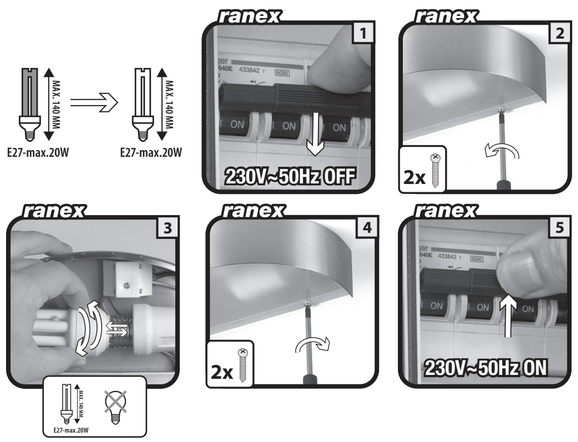

smartwares
solutions & lighting
Broekakkerweg 15
5126 BD Gilze
The Netherlands
WWW.RANEX.EU

NL : 0900-2088888 lokaal tarief
BE : 070-233031 lokaal tarief
F : 0825 560 650 15ct/min.
DE : +49 (0) 1805 010762
14Ct./Min. dt. Festnetz,
Mobil max. 42Ct./Min
UK : +44 (0) 845 230 1231
ES : +34 938427589

CUSTOMER SERVICE

20140825.5000.350.GA.AW

Use Safety Instructions