smartwares®

RM149A

0832
RM149A-003CPR
15
Fire Safety EN14604:2005/AC:2008

NL Rookmelder / Gebruiksaanwijzing
VERKLARING VAN PRESTATIES - DoP
www.smartwares.eu/dop en volg de aanwijzingen.
EN Smoke alarm device / Manual
DECLARATION OF PERFORMANCE - DoP
www.smartwares.eu/dop and follow the instructions.
DE Rauchwarnmelder / Gebrauchsanweisung
LEISTUNGSERKLÄRUNG - DoP
www.smartwares.eu/dop und folgen Sie den Anweisungen.

INTENDED USE: **FIRE SAFETY**
ESSENTIAL CHARACTERISTICS: **PASSED**
- Nominal activation conditions/ Sensitivity, Response delay (response time) and Performance under fire condition
- Operational reliability
- Tolerance to supply voltage
- Durability of operational reliability and response delay, temperature resistance
- Durability of operational reliability, vibration resistance
- Durability of operational reliability, humidity resistance
- Durability of operational reliability, corrosion resistance
- Durability of operational reliability, electrical stability

smartwares Europe
Jules Verneweg 87
5015 BH Tilburg
The Netherlands
www.smartwares.eu

CUSTOMER SERVICE
NL : 088 5940501 Lokaal tarief
BE : 078 481094(NL) Lokaal tarief
BE : 078 481540(FR) Tarif local
FR : 0825 560 650 18ct/min
DE : +49 (0) 1805 010762 14Ct./Min. dt. Festnetz, Mobil max. 42Ct./Min
UK: +44 (0) 345 230 1231
ES : +34 938427589

NL Draai naar links om te openen, naar rechts om te sluiten.
EN Turn to left to open,turn to right to close.
DE Im Uhrzeigersinn drehen um zu öffnen, gegen um zu schließen.

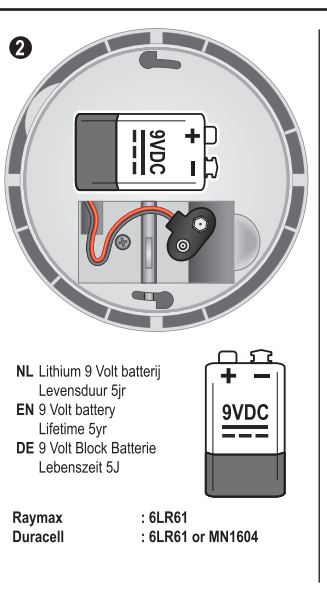

NL Lithium 9 Volt batterij Levensduur 5jr
EN 9 Volt battery Lifetime 5yr
DE 9 Volt Block Batterie Lebenszeit 5J

Raymax : 6LR61
Duracell : 6LR61 or MN1604

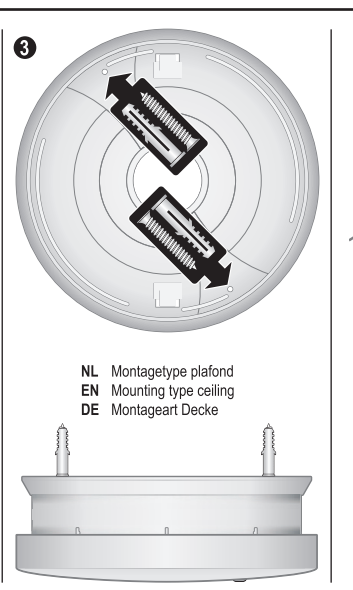

NL Montagetype plafond
EN Mounting type ceiling
DE Montageart Decke

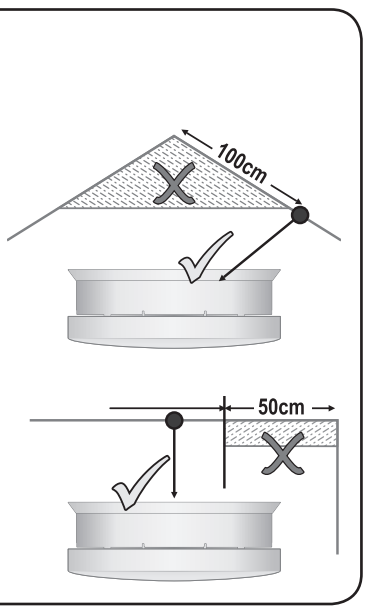

NL

ALGEMENE INFORMATIE
Hartelijk dank voor uw aankoop van deze Smartwares rookmelder! Lees voordat u de rookmelder gaat gebruiken deze instructies zorgvuldig. Bewaar deze informatie op een veilige en goed bereikbare plaats voor toekomstig gebruik en het uitvoeren van onderhoudswerkzaamheden. Breng in geval van vragen of voor aanvullende informatie over uw rookmelder een bezoek aan onze website www.smartwares.eu.

• **Fabricage/modelnummer:** RM149A
• **Beschrijving:** Rookmelder gebaseerd op het fotocelprincipe. Dit betekent dat de melder de lucht op door brand veroorzaakte rook controleert. Dit toestel bevat een 9 VDC batterij met een levensduur van 1 jaar
• **Werking:** Rookmelder bedoeld voor het waarschuwen van personen die zich in de buurt van een brand of door brand veroorzaakte rook bevinden en hen zo de tijd geeft correct op het gevaar te reageren
• **Toepassingsgebied:** Rookmelder voor bewoonde gebouwen
BELANGRIJK:
• **Voorzichtig:** De melder is bedoeld voor het detecteren van rook; de melder kan een brand dus niet voorkomen!
• **Voorzichtig:** De rookmelder mag niet worden overgeschilderd of bedekt. Dit kan de werking verminderen.
• **Voorzichtig:** Gebruik van een rookmelder is een onderdeel van uw bescherming tegen brand, net zoals brandblussers, noodladders, touwen, maar ook uw keuze van voor renovatie gebruikte bouwmaterialen. Zorg dat er altijd een evacuatieplan aanwezig is en bespreek dit met uw kinderen. Zorg dat iedere kamer kan worden verlaten zonder de deur te openen, bijvoorbeeld via het raam. Ga als de oorzaak van een alarm niet duidelijk is ervan uit dat de melding het gevolg is van een werkelijke brand en verlaat onmiddellijk de woning.
• **Waarschuwing:** Vervang rookmelders uiterlijk 10 jaar na de eerste activering. Vul de activeringsdatum op de typeplaat op het product in en noteer de vervangingsdatum in uw agenda.

EERSTE ACTIVERING
Het is belangrijk dat u de rookmelder voordat u deze gaat monteren activeert en test. Activeer en test de rookmelder als volgt: Open het toestel **(zie afbeelding 1)**. Sluit de batterij aan **(zie afbeelding 2)**. Sluit de rookmelder en laat deze ongeveer 5 minuten rusten (het toestel zal zichzelf ijken). Druk de testknop in **(zie afbeelding 1a)** en houd deze ingedrukt tot een alarmsignaal klinkt. Laat dan de knop los. Als het alarmsignaal na het indrukken van de knop niet afgaat, werkt de rookmelder niet naar behoren. Neem in dit geval contact op met Smartwares voor advies.
Belangrijk: Voor de veiligheid van de eindgebruiker kan de rookmelder niet worden gemonteerd als geen batterij is geplaatst.

MONTEREN
Bevestig om de rookmelder te monteren de onderplaat met de bijgeleverde schroeven en zet de melder voorzichtig op de onderplaat vast **(zie afbeelding 3)**. Volg om optimale werking van de rookmelder te verzekeren de onderstaande adviezen nauwkeurig op. Test na installatie van de rookmelder altijd de werking hiervan met behulp van de testknop.
Belangrijk:
• WAARSCHUWING: Bevestig om letsel te voorkomen dit toestel stevig aan het plafond volgens de installatie-instructies.
• Installeer rookmelders zo, dat de rook van de brand ze altijd onbelemmerd kan bereiken, zodat u erop kunt vertrouwen dat een brand in de ontwikkelingsfase wordt gedetecteerd.
• Eisen voor rookmelders variëren per staat en per regio. Controleer altijd de betreffende eisen voor uw gebied bij de lokale instanties!

Hoeveel rookmelders?
• Tenminste in iedere slaapkamer/kinderkamer
• Tenminste in gangen/vluchtroutes
• Ten minste één alarm per 40m2
• Ten minste één alarm op iedere verdieping
• In ruimten waar elektrische apparaten worden gebruikt (d.w.z. draagbare kachels/luchtbevochtigers) Breng voor meer bijzonderheden een bezoek aan onze website www.smartwares.eu.

Waar moet een rookmelder worden gemonteerd?
• In het midden van het plafond van de ruimte
• Max. hoogte: 6 m
• Min. 0,5 m afstand tot wanden / afsluitingen:
• Kleine ruimten met een breedte < 1 m: In het midden van het plafond
• Gangen met een maximumbreedte van 3 m: max. 15 m afstand tussen 2 rookmelders. Max. 7,5 m van de voorzijde en rookmelders bij randen/ kruisingen van gangen.
• Veranda's: Als de lengte en breedte van de veranda meer dan 2 m bedragen en het oppervlak van de veranda meer is dan 16 m2, is een extra rookmelder onder de veranda vereist
• Onder schuine daken: Als >20°, minimaal 50cm en maximaal 1 m tot de punt van het dak. Als ≤ 20°, hetzelfde als bij een vlak plafond. Bij gedeeltelijk schuine daken: bij vlak plafond ≤ 1 m breed, hetzelfde als bij een schuin dak. Bij vlak plafond > 1 m breed, hetzelfde als bij vlak plafond.
• Plafond met balken (of vergelijkbaar): Bij hoogte ≤ 0,2 m, installatie op plafond of op balk. Bij hoogte > 0,2 m en afgescheiden ruimte > 36 m2 => extra rookmelder ertussen.

Waar mag een rookmelder niet worden gemonteerd?
• In de buurt van airconditioning/ ventilatiesystemen;
• Op plaatsen waar de ventilatie kan worden belemmerd, zoals bij gordijnen, enz.;
• In ruimten waar de temperatuur lager kan worden dan 0°C en hoger dan 40°C.
• In vochtige ruimten/keukens/badkamers, omdat stoom een vals alarm kan veroorzaken. Breng een bezoek aan onze website voor melders die geschikt zijn voor deze ruimten;
• Dichter dan 50cm bij lichtbronnen/ elektriciteitsbronnen;
• Op plaatsen die moeilijk te bereiken zijn en waar de toegang tot de testknop, het vervangen van de batterij en het uitvoeren van onderhoudswerkzaamheden worden belemmerd.

DE BATTERIJ VERVANGEN
Als de batterij leegraakt, geeft de rookmelder dit met een hoorbare pieptoon aan. Deze indicator blijft met tussenpozen van 43 seconden gedurende minimaal 30 dagen klinken. Vervang de batterijen onmiddellijk als dit signaal wordt gegeven. Open om de batterij te vervangen het toestel **(zie afbeelding 1)**, verwijder de lege batterij en plaats de nieuwe batterij **(zie afbeelding 2)**. Wij raden u sterk aan de batterij op een vaste datum te vervangen om tijdige vervanging te verzekeren.
• ***BELANGRIJK:*** Test na het vervangen van de batterijen de rookmelder altijd met de testknop op correcte werking.
• ***BELANGRIJK***: Vervang een batterij uitsluitend door een van de onderstaande gecertificeerde batterijtypen.

ONDERHOUD
Testen: Wij raden u sterk aan de werking van uw rookmelder maandelijks te testen. Druk de testknop in en houd deze ingedrukt tot het gebruikersvriendelijke korte alarmsignaal klinkt. Het signaal stopt zodra u de knop loslaat. Als het alarmsignaal na het indrukken van de knop niet afgaat, werkt de rookmelder niet naar behoren. Neem in dit geval contact op met Smartwares voor advies.
Waarschuwing: Gebruik voor het testen van uw rookmelder geen open vuur. Hierdoor kan het toestel beschadigd raken of kunnen brandbare materialen vlam vatten en brand veroorzaken.
Reinigen: Stof voor optimale werking de rookmelder iedere maand af en doe dit iedere zes maanden met behulp van de stofzuiger. Raak de binnenzijde van de rookmelder niet met de zuigmond van de stofzuiger aan. Test na het reinigen altijd de werking van het toestel door de testknop in te drukken. U kunt u ook opgeven voor gratis herinneren via smartreminder.eu

PROBLEMEN OPLOSSEN
• Een vals alarm kan worden veroorzaakt door: las- en snijwerkzaamheden, soldeerwerkzaamheden en overige werkzaamheden waarbij hitte vrijkomt, zagen en slijpen, stof als gevolg van bouw- of reinigingswerkzaamheden, waterdamp, kookdampen, extreme elektromagnetische effecten, temperatuurschommelingen die leiden tot condensatie van in de rookmelder aanwezig vocht.
• Stof is een veel voorkomende oorzaak van valse alarmen/ alarmstoringen. Reinig daarom in geval van problemen de rookmelder altijd zoals beschreven in de paragraaf 'onderhoud'. Neem als het probleem hiermee niet is opgelost, contact op met Smartwares voor advies.
• Smartwares accepteert geen enkele aansprakelijkheid voor verlies en/of schade van ongeacht welke aard, inclusief incidentele en/of gevolgschade als gevolg van het niet klinken van het signaal van de rookmelder bij rook of brand.

EN

GENERAL INFORMATION
Thank you for purchasing this Smartwares smoke alarm device! Please read these instructions carefully before using the smoke alarm device. Retain this information in a safe and easily accessible place for future use and maintenance. If you have any questions or if you are looking for additional information about your smoke alarm device, please visit our website www.smartwares.eu.

Make/model number: RM149A
Description: Smoke alarm device based on the photocell principle, which means that the alarm monitors the air for smoke caused by fire. This apparatus contains a 9V DC battery with a lifetime of 1 year.
Function: Smoke alarm device intended to alert the persons present near a fire/fire smoke, to give them time to react properly to the danger
Scope of application: Smoke alarm device for buildings with residential function
IMPORTANT:
• **Caution:** The alarm is designed in order to detect smoke; it cannot prevent a fire!
• **Caution:** The smoke alarm device may not be painted or covered because this may cause loss of functionality
• **Caution:** Using a smoke alarm device is part of your fire protection, just as fire extinguishers, emergency ladders, ropes, but also your choice in the use of building materials for renovation. Always ensure that there is an evacuation plan and discuss this with your children. Ensure that each room can be left without opening the door, e.g. by the window. If there is any question as to the cause of an alarm, it should be assumed that the alarm is due to an actual fire and the dwelling evacuated immediately.
• **Warning:** Smoke alarm devices must be replaced no later than 10 years after initial activation. Fill out the activation date on the rating label on the product and mark the replacement date in your calendar.

INITIAL ACTIVATION
Before mounting this smoke alarm device, it is important to activate and test the apparatus. Activate and test the smoke alarm device as follows: Open the apparatus **(see image 1)**. Connect the battery **(see image 2)**. Close the smoke alarm device and leave it at rest for about 5 minutes (the apparatus will calibrate itself). Press and hold the test button **(see image 1a)** until an alarm signal sounds and release. If the alarm signal does not sound after pressing the test button, the smoke alarm device is not working properly and the advice of Smartwares should be sought.
Important: For the safety of the end-user, the smoke alarm device cannot be mounted if the battery is not placed.

MOUNTING
To mount the smoke alarm device, fix the base plate with the screws supplied and gently tighten the alarm onto the base plate **(see image 3)**. Pay close attention to below siting recommendations to guarantee optimal performance of your smoke alarm device. After installing the smoke alarm device, always test its functionality by using the test button.
IMPORTANT:
• WARNING**:** To prevent injury, this apparatus must be securely attached to the ceiling in accordance with the installation instructions.
• Smoke alarm devices should be installed in such a way that they can be reached unimpeded by the fire smoke, so that fires can be detected reliably in the development phase.
• Requirements for smoke alarm devices vary from state to state and from region to region. Always check the relevant requirements in your area with your local authorities!

How many smoke alarm devices?
• At least in every bedroom/nursery
• At least in corridors/escape routes
• At least one alarm per 40m2
• At least one alarm on each floor
• In rooms where electrical appliances are operated (i.e. portable heaters/humidifiers)
Please visit our website www.smartwares.eu for more detailed advice.

Where to mount a smoke alarm device?
• Centered at ceiling of the room
• Max height: 6m
• Min 50 cm distance to walls/ barriers:
• Small rooms with width <1m: Centered at the ceiling
• Corridors with max width 3m: max 15m distance between 2 smoke alarm devices. Max. 7,5m to front side and smoke alarm devices at edges/crossings of corridors.
• Galleries: If length and width of the gallery are >2m and gallery area is >16m2, additional smoke alarm device required below gallery
• In roof slopes: If >20°, minimal 50cm and maximal 1m to roof top. If ≤20°, consider as flat ceiling. In partial roof slopes: if flat ceiling ≤1m width, consider as roof slope. If flat ceiling is >1m wide, consider as flat ceiling.
• Ceiling joists (or similar): If height ≤20cm, installation at ceiling or on joist. If height > 20cm and separated area > 36m2 => additional smoke alarm devices in between.

Where not to mount your smoke alarm device?
• Close to air conditioning/ventilation systems;
• Locations where the ventilation can be impeded items such curtains etc.;
• In rooms where temperature can reach below 0°C and above 40°C.
• In damp spaces/kitchens/bathrooms, because steam can cause false alarms. Please visit our website for alarms that are suitable for usage in these rooms;
• Closer than 50 cm to light sources/electrical sources;
• Locations that are difficult to reach and impede the accessibility of the test button, battery replacement and maintenance.

BATTERY REPLACEMENT
If the battery is running low, the smoke alarm device will indicate this with an audible "beep". This indicator sounds continually with intervals of 43 seconds for at least 30 days. Replace the batteries immediately when this indicator is given. To replace the battery, open the apparatus **(see image 1)**, remove the empty battery and connect the new battery **(see image 2)**. We highly recommend you to replace the battery on a fixed date, to ensure timely replacement.
• ***IMPORTANT:*** After replacing the batteries, always test the smoke alarm device for correct operation with the test button.
• ***IMPORTANT:*** Only replace battery with one of below certified battery types.

MAINTENANCE
Testing: We highly recommend you to test the functionality of your smoke alarm device every month. Press and hold the test button until the user friendly short alarm signal sounds. The signal stops once the button is released. If the alarm signal does not sound after pressing the test button, the smoke alarm device is not working properly and the advice of Smartwares should be sought.
Warning: Do not use an open flame to test your smoke alarm device, this could damage the apparatus or ignite combustible materials and start a fire.
Cleaning: For optimal performance, the smoke alarm device must be dusted once a month and vacuumed every six months. Do not touch the inside of the smoke alarm device with the nozzle of the vacuum cleaner. Always test the functionality of the apparatus after cleaning by pressing the test button. Please register for free reminders at smartreminder.eu

TROUBLE SHOOTING
• False alarm may be caused by: welding and cutting operations, soldering and other hot work, sawing and grinding, dust due to construction work or cleaning, water vapor, cooking fumes, extreme electromagnetic effects, temperature fluctuations, which lead to the condensation of the humidity in the smoke alarm device.
• Dust is the most common cause of false alarms/ failing alarm, therefore always clean the smoke alarm device as described in paragraph 'maintenance' if you experience any issues. If this does not solve the problem, the advice of Smartwares should be sought.
• Smartwares can never be made liable for loss and/or damage of whatever nature, including incidental and/or consequential loss, arising from the fact that the signal from the smoke alarm device did not sound during smoke or fire.

DE

ALLGEMEINE INFORMATIONEN
Vielen Dank, dass Sie sich für einen Rauchwarnmelder von Smartwares entschieden haben! Bitte lesen Sie vor der Inbetriebnahme des Rauchwarnmelders die Bedienungsanleitung sorgfältig durch. Bewahren Sie dieses Dokument zum späteren Nachschlagen und für Wartungszwecke an einem sicheren und leicht zugänglichen Ort auf. Antworten auf eventuelle Fragen und weitere Informationen zu Ihrem Rauchwarnmelder finden Sie auf unserer Homepage www.smartwares.eu.

Fabrikations-/Modellnummer: RM149A
Beschreibung: Rauchwarnmelder mit Photozelle zur Überwachung der Raumluft auf Feuerrauch. Das Gerät arbeitet mit eine 9V DC Batterie und einer Lebensdauer von 1 Jahr.
Funktion: Der Rauchwarnmelder dient im Brandfall bzw. im Falle starker Rauchentwicklung zur Alarmierung aller Personen, die sich in unmittelbarer Nähe befinden. Den Personen im Gefahrenbereich soll auf diese Weise Zeit verschafft werden, angemessen auf die Gefahr zu reagieren.
Anwendungsbereich: Rauchwarnmelder für den Einsatz in Wohngebäuden
WICHTIG:
• **Vorsicht:** Das Gerät dient ausschließlich der Erkennung einer Rauchentwicklung und ist nicht geeignet, einen Brand zu verhindern!
• **Vorsicht:** Rauchwarnmelder dürfen keinesfalls mit Farbe angestrichen oder auf irgendeine Art bedeckt werden, um die einwandfreie Funktion zu gewährleisten.
• **Vorsicht:** Rauchwarnmelder sind genauso wie Feuerlöschgeräte, Feuerleitern, Rettungsseile bis hin zu den gewählten Baumaterialien als Bestandteil des jeweiligen Brandschutzkonzepts zu betrachten. Erarbeiten Sie einen geeigneten Evakuierungsplan und besprechen Sie diesen auch mit Ihren Kindern. Stellen Sie sicher, dass jeder Raum z.B. auch durch ein Fenster statt durch die Raumtüre verlassen werden kann. Auch wenn die Ursache für einen Alarm nicht unmittelbar ersichtlich ist: jeder Alarm warnt vor einer konkreten Gefahr durch Brand. Verlassen Sie im Alarmfall in jedem Fall das Gebäude.
• **Achtung:** Rauchwarnmelder sind alle 10 Jahre ab dem Zeitpunkt ihrer Aktivierung zu ersetzen. Vermerken Sie das Datum der Aktivierung auf dem Typschild des Geräts und vermerken Sie den Zeitpunkt des fälligen Austauschs in Ihrem Kalender.

AKTIVIERUNG DES GERÄTS
Vor der Montage muss der Rauchwarnmelder aktiviert und auf korrekte Funktion geprüft werden. Aktivieren und Prüfen Sie den Rauchwarnmelder wie folgt: Öffnen Sie das Gerät **(siehe Abbildung 1)**. Setzen Sie die Batterien ein **(siehe Abbildung 2)**. Schließen Sie den Rauchwarnmelder und drücken Sie für ca. fünf Minuten keine Taste am Gerät (automatische Kalibrierung läuft). Drücken und halten Sie die Test-Taste **(siehe Abbildung 1a)** gedrückt, bis das Alarmsignal ertönt. Lassen Sie dann die Taste los. Sollte kein Alarmsignal durch das Betätigen der Test-Taste ausgelöst werden, funktioniert der Rauchwarnmelder nicht einwandfrei. Kontaktieren Sie in diesem Fall den Servicepartner.
Wichtig: Zur Sicherheit des End-Anwenders kann der Rauchwarnmelder nur mit eingebauter Batterie montiert werden.

BEFESTIGUNG
Befestigen Sie zunächst die Grundplatte mithilfe der mitgelieferten Schrauben an der Raumdecke. Befestigen Sie anschließend den Rauchwarnmelder vorsichtig auf der Grundplatte **(siehe Abbildung 3)**. Beachten Sie die folgenden Empfehlungen zur Positionierung des Rauchwarnmelders, um die bestmögliche Leistung zu gewährleisten. Betätigen Sie nach der Montage des Rauchwarnmelders die Test-Taste, um die korrekte Funktion zu prüfen.
Wichtig:
• ACHTUNG: Um Verletzungen vorzubeugen, muss das Gerät den Montageanweisungen entsprechend sicher an der Raumdecke befestigt werden.
• Rauchwarnmelder sind so zu positionieren, dass jedwede Rauchentwicklung zuverlässig, direkt und frühzeitig erfasst werden kann.
• Rauchwarnmelder unterliegen den am Einsatzort geltenden gesetzlichen Bestimmungen. Erfragen Sie die einschlägigen Vorschriften bei den örtlichen Behörden!

Wieviele Rauchwarnmelder sollten montiert werden?
• Mindestens einer je Schlafzimmer/ Kinderzimmer
• Mindestens einer je Korridor/Fluchtweg
• Mindestens einer pro 40m2
• Mindestens einer je Etage
• In Räumen, in denen elektrische Geräte betrieben werden (z. B. tragbare Heizlüfter/Luftbefeuchter) Weitere detaillierte Informationen zum Thema finden Sie auf unserer Homepage www.smartwares.eu.

Wo sollten Rauchwarnmelder platziert werden?
• Zentral an der Raumdecke
• Max. Höhe: 6m
• Mindestabstand 50cm zu Wänden/ Hindernissen:
• Kleine Räume mit einer Breite von weniger als 1 m: Zentriert an der Raumdecke
• Korridore mit einer maximalen Breite von 3 m: Mindestabstand 15 m zwischen zwei Rauchwarnmeldern. Max. 7,5 m zur Front und Rauchwarnmelder in allen Ecken/Abzweigen von Korridoren.
• Galerien: Unterhalb von Galerien mit einer Kantenlänge von mehr als 2 x 2 m und einer Gesamtfläche von mehr als 16 m2 sind zusätzliche Rauchwarnmelder vorzusehen.
• Dachschrägen: Schräge > 20°, mindestens 50 cm / höchstens 1 m Abstand zum höchsten Punkt. Bei einer Schräge von ≤ 20° gelten die Bestimmungen für Flachdächer. Flachdach mit Schräge: Bei einem Breitenanteil von ≤ 1 m des flachen Teils gelten die Bestimmungen für Dachschrägen. Bei einem Breitenanteil von > 1 m des flachen Teils gelten die Bestimmungen für Flachdächer.
• Deckenbalken (oder ähnliches): Höhe ≤ 20cm, Montage an der Decke oder an einem Balken. Höhe > 20cm und abgetrennter Bereich > 36 m2 => zusätzliche Rauchwarnmelder zwischen Deckenbalken.

Wo sollten Rauchwarnmelder nicht platziert werden?
• In der unmittelbaren Umgebung von Klimaanlagen oder Ventilatoren.
• Stellen mit ungenügender Luftzirkulation aufgrund von Hindernissen wie z.B. Vorhänge.
• In Räumen, in denen die Temperatur auf unter 0° C fallen bzw. auf über 40° C steigen kann.
• In Feuchträumen/Küchen/Badezimmer. Dampfentwicklung kann Fehlalarme auslösen. Geeignete Geräte für die genannten Räumlichkeiten finden Sie auf unserer Homepage.
• In einem Abstand von weniger als 50cm zu Lichtquellen/Stromquellen.
• Schwer zugängliche Stellen, insbesondere erschwerter Zugriff auf die Test-Taste, erschwerter Batterieaustausch und erschwerte Wartung.

BATTERIEAUSTAUSCH
Bei nachlassender Batteriespannung erzeugt der Rauchwarnmelder ein akustisches Warnsignal. Der Warnton ertönt konstant und in Intervallen von 43 Sekunden für eine Gesamtdauer von mindestens 30 Tagen. Ersetzen Sie die Batterien, sobald die Batteriewarnung ertönt. Gehen Sie zum Austausch der Batterien wie folgt vor: öffnen Sie das Gerät **(siehe Abbildung 1)**, entnehmen Sie die verbrauchten Batterien und setzen Sie neue Batterien in das Gerät **(siehe Abbildung 2)**. Wir empfehlen, die Batterien der Einfachheit halber regelmäßig zu einem bestimmten Zeitpunkt auszutauschen.
• ***WICHTIG:*** Überprüfen Sie nach jedem Batterieaustausch den Rauchwarnmelder auf korrekte Funktion, indem Sie die Test-Taste betätigen.
• ***WICHTIG***: Ersetzen Sie die Batterie nur durch eine der unten angegebenen zertifizierten Batterietypen.

WARTUNG
Test: Wir empfehlen, jeden Rauchwarnmelder einmal monatlich auf korrekte Funktion zu prüfen. Drücken und halten Sie die Test-Taste gedrückt, bis das abgedämpfte kurze Alarmsignal ertönt. Das Signal wird abgeschaltet, sobald Sie die Taste loslassen. Sollte kein Alarmsignal durch das Betätigen der Test-Taste ausgelöst werden, funktioniert der Rauchwarnmelder nicht einwandfrei. Kontaktieren Sie in diesem Fall den Servicepartner.
Achtung: Testen Sie Rauchwarnmelder niemals, indem Sie eine offene Flamme an das Gerät halten! Es besteht die Gefahr, das Gerät zu beschädigen und brennbare Materialien in Brand zu setzen.
Reinigung: Zur Gewährleistung der einwandfreien Funktion muss der Rauchwarnmelder einmal monatlich von Staubablagerungen befreit werden, sowie alle sechs Monate mit einem Staubsauger ausgesaugt werden. Berühren Sie beim Aussaugen keine innenliegenden Teile des Rauchwarnmelders mit der Saugspitze des Staubsaugers. Prüfen Sie das Gerät nach jeder Reinigung auf korrekte Funktion, indem Sie die Test- Taste betätigen. Registrieren Sie sich für den kostenlose Erinnerungsdienst auf unserer Homepage smartreminder.eu

FEHLERBEHEBUNG
• Mögliche Ursachen für Fehlalarme: Schweiß- und Schneidarbeiten, Lötarbeiten oder Arbeitsvorgänge mit starker Hitzeentwicklung, Säge - und Schleifarbeiten, Staubentwicklung bei Bau- oder Reinigungsarbeiten, Wasserdampf, Kochdampf, extreme elektromagnetische Störeinflüsse, Betauung durch starke Temperaturschwankungen.
• Die häufigste Ursache für Fehlalarme sind Staubablagerungen/ Staubentwicklung. Reinigen Sie Ihre Rauchwarnmelder wie im Abschnitt "Wartung" beschrieben, um diese Fehlerquelle soweit als möglich auszuschließen. Sollte sich das Problem auf diese Weise nicht lösen lassen, kontaktieren Sie bitte den Servicepartner.
• Smartwares übernimmt keinerlei Haftung für direkte und/oder indirekte Verluste oder Schäden jedweder Art, welche auf ein ausbleibendes Alarmsignal des Rauchwarnmelders im Falle einer Rauchentwicklung oder im Brandfall zurückzuführen sind.

TECHNISCHE GEGEVENS
• Rooksensor: Optisch
• Levensduur batterij: 5 jaar
• Bedrijfsvochtigheid: 25- 85%
• Detectiegebied: Max. 40 m2
• Type batterij: 9V DC battery
• Levensduur melder: 10 jaar
• Alarmvolume: > 85 dB op 3 m
• Pauzefunctie: Nee
• Batterij vervangbaar: Ja
• Bedrijfstemperatuur: 0-40 °C
• Type montage: Plafond
• Installatie in een camper: Nee

: Uitsluitend voor gebruik binnenshuis.
: Lees voor gebruik de handleiding en bewaar deze zorgvuldig voor toekomstig gebruik en het uitvoeren van onderhoudswerkzaamheden.

Status	LED	Geluid
Normale werking	Knippert iedere 43 seconden	Geen
Testen	Knippert snel	Snelle pieptonen
Alarm	Knippert snel	Snelle pieptonen
Indicatie lege batterij	Knippert iedere 43 seconden	Iedere 43 seconden 1 korte pieptoon

TECHNICAL DATA
• Smoke sensor: Optical
• Battery lifetime: 5 year
• Operating humidity: 25-85 %
• Detection area: Max 40m2
• Battery type: a 9V DC battery
• Lifetime device: 10 year
• Alarm volume: >85dB at 3m
• Pause function: No
• Battery replaceable: Yes
• Operating temperature: 0-40 °C
• Mounting type: Ceiling
• Installation in a camper : No

: For indoor use only
: Please read manual before use, and store it carefully for future use and maintenance

Condition	LED	Sound
Normal operation	Flashes every 43 seconds	None
Testing	Flashes rapidly	Quick beeps
Alarm	Flashes rapidly	Quick beeps
Low battery indication	Flashes every 43 seconds	1 short beep every 43 seconds

TECHNISCHE DATEN
• Rauchsensor: Optisch
• Lebensdauer Batterie: 5 Jahr
• Zulässige Luftfeuchtigkeit: 25- 85 %
• Montage: Decke
• Einbau in ein Wohnmobil: Nein
• Batterien: eine 9V DC Batterie
• Lebensdauer Gerät: 10 Jahre
• Alarmlautstärke: > 85 dB im Abstand von 3 m
• Erfassungsbereich: Max. 40 m2
• Batterie ersetzbar: Ja
• Betriebstemperatur: 0-40 °C
• Pausen-Funktion: Nein

: Nur für den Einsatz im Innenbereich.
: Lesen Sie die Anleitung vor dem Gebrauch vollständig durch. Heben Sie die Anleitung zum späteren Nachschlagen und zu Wartungszwecken auf.

Bedingung	LED	Ton
Normalbetrieb	Blinkt alle 43 Sekunden	Ohne
Test	Blinkt schnell	Akustisches Signal (Piepton) in schneller Frequenz
Alarm	Blinkt schnell	Akustisches Signal (Piepton) in schneller Frequenz
Batteriespannungswarnung	Blinkt alle 43 Sekunden	Ein kurzer Piepton alle 43 Sekunden

smartwares®

RM149A

0832
RM149A-003CPR
15
Fire Safety EN14604:2005/AC:2008

FR Détecteur de fumée / Mode d'emploi
DECLARATION DE PERFORMANCE - DoP
www.smartwares.eu/dop et suivez les instructions.
PL Rauchwarnmelder / Gebrauchsanweisung
LEISTUNGSERKLÄRUNG - DoP
www.smartwares.eu/dop und folgen Sie den Anweisungen.
CS Detektor kouře / Návod k obsluze
PROHLÁŠENÍ O VLASTNOSTECH - DoP
www.smartwares.eu/dop a postupujte podle pokynů.

INTENDED USE: **FIRE SAFETY**
ESSENTIAL CHARACTERISTICS: **PASSED**
- Nominal activation conditions/ Sensitivity, Response delay (response time) and Performance under fire condition
- Operational reliability
- Tolerance to supply voltage
- Durability of operational reliability and response delay, temperature resistance
- Durability of operational reliability, vibration resistance
- Durability of operational reliability, humidity resistance
- Durability of operational reliability, corrosion resistance
- Durability of operational reliability, electrical stability

smartwares Europe
Jules Verneweg 87
5015 BH Tilburg
The Netherlands
www.smartwares.eu

CUSTOMER SERVICE
NL : 088 5940501 Lokaal tarief
BE : 078 481094(NL) Lokaal tarief
BE : 078 481540(FR) Tarif local
FR : 0825 560 650 18ct/min
DE : +49 (0) 1805 010762 14Ct./Min. dt. Festnetz, Mobil max. 42Ct./Min
UK: +44 (0) 345 230 1231
ES : +34 938427589

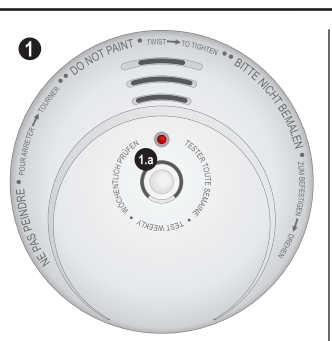

FR Tournez à gauche pour ouvrir, la droite pour fermer.
PL Skręcić w lewo, aby otworzyć, po prawej stronie, aby zamknąć.
CS Pro otevření otočte doleva, pro zavření otočte doprava.

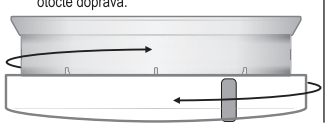

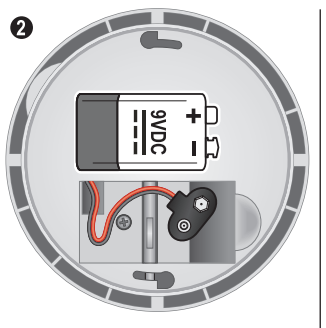

FR Pile lithium 9 volts Vie 5ans
PL Bateria 9 Volt Życie 5 lat
CS 9voltová baterie životnost 5 rok

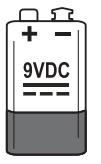

Raymax : 6LR61
Duracell : 6LR61 or MN1604

FR Type de montage plafond
PL Rodzaj montażu sufit
CS Způsob montáže stropní

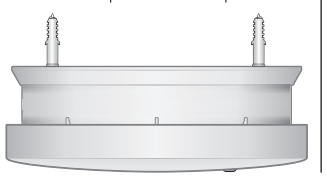

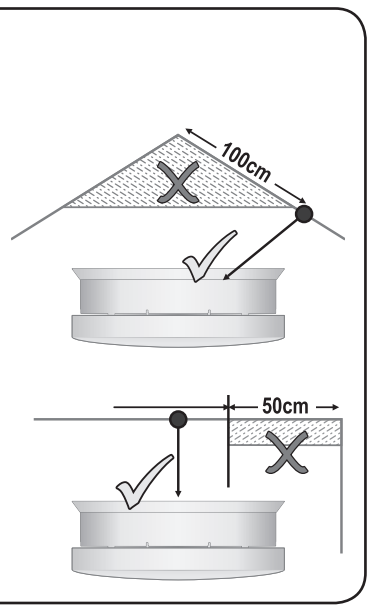

FR

INFORMATIONS GÉNÉRALES
Nous vous remercions pour votre achat de ce détecteur de fumée Smartwares ! Veuillez lire attentivement ces instructions avant d'utiliser le détecteur de fumée. Conservez ces informations à un endroit facilement accessible et sécurisé pour son usage ultérieur et pour la maintenance. Pour toutes vos questions ou s'il vous faut des informations additionnelles sur le détecteur de fumée, veuillez visiter notre site Web www.smartwares.eu.

• **Marque /numéro de modèle :** RM149A
• **Description :** Détecteur de fumée reposant sur un principe de photocellule, l'alarme surveillant la présence de fumée d'un incendie dans l'air. Cet appareil contient une pile de type 9V CC offrant une autonomie de 1 an
• **Fonction :** Détecteur de fumée censé alerter les personnes proches d'un incendie /fumée d'incendie pour leur donner le temps de réagir correctement au danger
• **Portée d'application :** Détecteur de fumée pour les bâtiments à usage résidentiel
IMPORTANT :
• **Attention :** Ce détecteur est censé détecter la fumée mais ne peut pas empêcher un incendie!
• **Attention :** Le détecteur de fumée ne peut pas être peint ou couvert au risque d'une perte de fonctionnalité.
• **Attention :** L'usage d'un détecteur de fumée fait partie de votre protection contre les incendies, comme les extincteurs, escaliers de secours et cordes mais aussi votre choix d'usage de matériaux de construction en cas de rénovation. Assurez-vous toujours de l'existence d'un plan d'évacuation et discutez-en avec vos enfants. Assurez-vous que chaque pièce peut être abandonnée sans ouvrir de porte, ainsi via une fenêtre. En cas de question sur la cause d'une alarme, partez du principe que l'alarme est due à un incendie réel et évacuez immédiatement les lieux.
• **Avertissement :** Un détecteur de fumée doit être remplacé au plus tard 10 ans après son activation initiale. Renseignez la date d'activation sur l'étiquette de caractéristiques du produit et notez la date de remplacement dans votre calendrier.

ACTIVATION INITIALE
Avant de monter ce détecteur de fumée, il est important d'activer et de tester l'appareil. Activez et testez le détecteur de fumée comme suit : Ouvrez l'appareil **(voir image 1)**. Connectez la batterie **(voir image 2)**. Fermez le détecteur de fumée et laissez-le au repos 5 minutes (l'appareil se calibre seul). Appuyez sur le bouton de test sans le relâcher **(voir image 1a)** jusqu'à ce que le signal d'alarme retentisse puis relâchez. Si le signal d'alarme ne retentit pas après une pression sur le bouton de test, le détecteur de fumée dysfonctionne. Cherchez conseil auprès de Smartwares.
Important : Pour la sécurité de l'utilisateur final, le détecteur de fumée ne peut pas être monté si la pile n'est pas installée.

MONTAGE
Pour monter le détecteur de fumée, fixez la plaque de base avec les vis fournies et serrez le détecteur de fumée doucement sur la plaque de base **(voir image 3)**. Faites très attention aux recommandations suivantes afin de garantir des performances optimales de votre détecteur de fumée. Après l'installation du détecteur de fumée, testez toujours sa fonctionnalité avec le bouton de test.
Important :
• AVERTISSEMENT : Pour éviter toute blessure, cet appareil doit être solidement fixé au plafond conformément aux instructions d'installation.
• Un détecteur de fumée devrait toujours être installé de sorte à pouvoir être atteint sans difficulté par la fumée d'un incendie afin de détecter avec fiabilité les départs de feu durant leur phase de développement.
• Les exigences relatives aux détecteurs de fumée peuvent varier d'un pays à l'autre, voire d'une région à l'autre. Vérifiez toujours les exigences pertinentes dans votre région auprès de vos autorités locales !

Combien de détecteurs de fumée ?
• Au moins dans chaque chambre à coucher/ chambre de bébé
• Au moins dans les couloirs/ voies d'évacuation
• Au moins une alarme par 40m2
• Au moins une alarme sur chaque niveau
• Dans les pièces où des appareils électriques sont utilisés (soit radiateurs/ humidificateurs portatifs) Veuillez visiter notre site Web www.smartwares.eu pour des conseils plus détaillés.

Où monter un détecteur de fumée ?
- Centré au plafond de la pièce
- Hauteur maxi. : 6m
- Distance mini. 50cm des murs /barrières :
- Petites pièces d'une largeur <1m : Centré au plafond
- Couloirs d'une largeur maxi. de 3m : distance maxi. 15m entre 2 détecteurs de fumée. Maxi. 7,5m à l'avant et détecteurs de fumée aux bords /croisements de couloirs.
- Galeries : Si la longueur et la largeur de la galerie sont >2m et la superficie de la galerie est >16m2, un détecteur de fumée additionnel est nécessaire par galerie.
- Pour les toits en pente : Si >20°, minimum 50cm et maximum 1m au sommet du toit. Si ≤20°, considérez comme un toit plat. Pour les toits partiellement pentus : si toit plat ≤1m de large, considérez comme un toit en pente. si toit plat >1m de large, considérez comme un toit plat.
- Solives de plafond (ou similaires) : Si hauteur ≤20cm, installation au plafond ou sur la solive. Si hauteur > 20cm et zone séparée > 36m2 => un détecteur de fumée additionnel entre les deux.

Où ne pas monter un détecteur de fumée ?
- À proximité des systèmes de climatisation / ventilation ;
- Emplacements où la ventilation peut être affectée, ainsi les rideaux, etc. ;
- Pièces où la température peut chuter sous 0°C ou dépasser 40°C.
- Espaces humides /cuisines /salles de bains car la vapeur peut provoquer de fausses alarmes. Veuillez visiter notre site Web pour découvrir les détecteurs adaptés à un usage dans ces pièces ;
- À moins de 50 cm des sources lumineuses / électriques ;
- Emplacements difficiles d'accès et limitant l'accessibilité au bouton de test, le remplacement de pile et la maintenance.

REMPLACEMENT DE PILE
Si la pile devient faible, le détecteur de fumée l'indique par un bip audible. Cet indicateur retentit en continu à intervalles de 43 secondes pendant au moins 30 jours. Remplacez immédiatement les piles dès que cet indicateur s'active. Pour remplacer la pile, ouvrez l'appareil **(voir image 1)**, retirez la pile épuisée et branchez la nouvelle pile **(voir image 2)**. Nous vous recommandons vivement de changer la pile à date fixe pour assurer son remplacement à temps.
• ***IMPORTANT :*** Une fois les piles remplacées, testez toujours le détecteur de fumée afin de vous assurer de son bon fonctionnement avec le bouton de test.
• ***IMPORTANT*** : Remplacez la pile uniquement avec l'un des types suivants de piles certifiées.

ENTRETIEN
Test : Nous vous recommandons vivement de tester la fonctionnalité de votre détecteur de fumée chaque mois. Appuyez sur le bouton de test sans le relâcher jusqu'à ce que le signal d'alarme bref et convivial retentisse. Le signal cesse dès que le bouton est relâché. Si le signal d'alarme ne retentit pas après une pression sur le bouton de test, le détecteur de fumée dysfonctionne. Cherchez conseil auprès de Smartwares.
Avertissement : N'utilisez pas une flamme nue pour tester votre détecteur de fumée. Vous risquez ainsi d'endommager l'appareil ou d'enflammer les matériaux combustibles et donc de déclencher un incendie.
Nettoyage : Pour optimiser les performances, le détecteur de fumée doit être dépoussiéré une fois par mois et aspiré tous les six mois. Ne touchez pas l'intérieur du détecteur de fumée avec la buse de l'aspirateur. Testez toujours la fonctionnalité de l'appareil en appuyant sur le bouton de test après son nettoyage. Veuillez vous inscrire pour des rappels gratuits sur le site smartreminder.eu

DÉPANNAGE
• Les fausses alarmes peuvent être causées par : opérations de soudure et de coupe, soudure et autre travaux à chaud, sciage et meulage, poussière de construction ou de nettoyage, vapeur d'eau, fumées de cuisson, effets électromagnétiques extrêmes, fluctuations de température, entraînant la condensation de l'humidité dans le détecteur de fumée.
• La poussière est la cause la plus commune de fausses alarmes /défauts d'alarme. De ce fait, nettoyez toujours le détecteur de fumée comme décrit au paragraphe 'maintenance' si vous rencontrez des problèmes. Si le problème persiste, cherchez conseil auprès de Smartwares.
• Smartwares décline toute responsabilité pour les pertes ou dommages, de toute nature, notamment les pertes incidentes et conséquentes, émanant d'un défaut de signal acoustique du détecteur de fumée en cas de fumée ou d'incendie.

PL

INFORMACJE OGÓLNE
Dziękujemy za zakup urządzenia Smartwares wykrywającego dym! Przed rozpoczęciem korzystania z urządzenia wykrywającego dym należy uważnie przeczytać poniższe instrukcje. Przechowuj je w bezpiecznym i łatwo dostępnym miejscu, aby móc z nich skorzystać w przyszłości. W przypadku jakichkolwiek pytań lub konieczności znalezienia dodatkowych informacji na temat urządzenia wykrywającego dym, odwiedź naszą stronę internetową: www.smartwares.eu.

Numer produkcji/modelu: RM149A
Opis: Urządzenie wykrywające dym, wykorzystujące technologię komórki fotoelektrycznej. Monitoruje powietrze pod kątem dymu spowodowanego pożarem. Urządzenie zawiera Bateria 9 V DC o żywotności 1 roku.
Funkcja: Urządzenie wykrywające dym informuje osoby znajdujące się w pobliżu pożaru/źródła dymu, zapewniając im czas na odpowiednią reakcję na zagrożenie.
Zakres zastosowania: Urządzenie wykrywające dym dla budynków z funkcją mieszkalną
WAŻNE:
• **Uwaga:** Alarm jest przeznaczony do wykrywania dymu, nie dozapobiegania pożarom!
• **Uwaga:** Nie wolno zamalowywać ani zakrywać urządzenia alarmowego, ponieważ może to doprowadzić do utraty sprawności.
• **Uwaga:** Urządzenie wykrywające dym to element instalacji przeciwpożarowej, tak jak gaśnice, drabiny czy liny, ale również dobór materiałów budowlanych. Zawsze upewniaj się, że znasz plan ewakuacyjny i omów go ze swoimi dziećmi. Upewnij się, że każde pomieszczenie można opuścić bez otwierania drzwi, np. przez okno. W przypadku wątpliwości co do przyczyny alarmu należy zawsze założyć, że jest on spowodowany pożarem i opuścić mieszkanie lub dom.
• **Uwaga:** Urządzenia wykrywające dym należy wymienić najpóźniej po 10 latach od pierwszej aktywacji. Datę aktywacji należy wpisać na naklejce znamionowej na produkcie i wpisać datę wymiany w swoim kalendarzu.

PIERWSZA AKTYWACJA
Przed zamontowaniem urządzenia wykrywającego dym należy je aktywować i przetestować. Aktywacja i testowanie urządzenia wykrywającego dym przebiega następująco: Otwórz urządzenie **(patrz obraz 1)**. Podłącz baterię **(patrz obraz 2)**. Zamknij urządzenie wykrywające dym i pozostaw bezczynne na około 5 minut (urządzenie przeprowadzi samodzielną kalibrację). Naciśnij i przytrzymaj przycisk testowania **(patrz obraz 1a)** do momentu wyemitowania sygnału alarmowego. Jeśli sygnał alarmowy nie zostanie wyemitowany po naciśnięciu przycisku testowania, urządzenie wykrywające dym nie działa poprawnie. Należy zasięgnąć opinii przedstawiciela firmy Smartwares.
• ***UWAGA:*** Ze względów bezpieczeństwa urządzenia wykrywającego dym nie można zainstalować, gdy wcześniej nie umieszczono w nim baterii.

MONTAŻ
Aby zamocować urządzenie wykrywające dym, przykręć płytę bazową za pomocą dostarczonych śrub i lekko dokręć urządzenie alarmowe do płyty **(patrz obraz 3)**. Zwróć szczególną uwagę na poniższe rekomendacje, aby zagwarantować optymalną pracę Twojego urządzenia wykrywającego dym. Po zainstalowaniu urządzenia wykrywającego dym przeprowadź test jego funkcji, korzystając z przycisku testowego.
Uwaga:
• OSTRZEŻENIE: Aby uniknąć obrażeń ciała, niniejsze urządzenie musi być dobrze zamocowane do sufitu, zgodnie z instrukcją montażu.
• Urządzenia wykrywające dym należy instalować w taki sposób, aby dym spowodowany pożarem miał do nich dostęp. Tylko w ten sposób można zapewnić skuteczne wykrycie pożaru we wczesnej fazie.
• Wymogi w stosunku do urządzeń wykrywających dym różnią się w zależności od stanu czy regionu. Skontaktuj się z lokalnymi służbami, by sprawdzić odpowiednie wymogi!

Ile urządzeń wykrywających dym?
• Minimalna liczba w każdej sypialni / każdym pokoju dziecinnym
• Minimalna liczba na korytarzach / drogach ewakuacyjnych
• Przynajmniej jedno urządzenie na 40 m2
• Przynajmniej jedno urządzenie na każdym piętrze
• W pomieszczeniach, w których używane są urządzenia elektryczne (np. przenośne grzejniki/ nawilżacze powietrza) Odwiedź naszą stronę internetową – website www.smartwares.eu – abydowiedzieć się więcej.

Gdzie zamocować urządzenie wykrywające dym?
- Na suficie po środku pomieszczenia
- Maksymalna wysokość: 6m
- Przynajmniej 0,5 m odstępu od ścian/przeszkód:
- Niewielkie pomieszczenia o szerokości <1 m: Na suficie po środku pomieszczenia
- Korytarze o maksymalnej szerokości 3 m: maks. 15 m odległości między 2 urządzeniami wykrywającymi dym. Maks. 7,5 m do przedniej krawędzi i urządzenia wykrywające dym na krawędziach/skrzyżowaniach korytarzy.
- Galerie: Jeśli długość i szerokość galerii to >2 m, a obszar galerii to >16 m2, dodatkowe urządzenia wykrywające dym są wymagane poniżej galerii
- Nachylenie dachu: Jeśli >20°, to minimum 50cm i maksimum 1 m do powierzchni dachu. Jeśli ≤20°, traktować jako płaski sufit. Dach częściowo nachylony: w przypadku płaskiego sufitu o szerokości ≤1 m, traktować jako dach nachylony. W przypadku płaskiego sufitu o szerokości >1 m, traktować jako płaski sufit.
- Belki stropowe (lub podobne): Jeśli wysokość ≤20cm, zainstalować na suficie lub na belce. Jeśli wysokość >20cm, a odseparowany obszar >36 m2 => dodatkowe urządzenia wykrywające dym pomiędzy.

Gdzie nie instalować urządzenia wykrywającego dym?
- Blisko systemów klimatyzacji/wentylacji.
- W miejscach, gdzie istnieją przeszkody dla wentylacji, np. zasłony itp.
- W pomieszczeniach, gdzie temperatura może osiągnąć poziom niższy niż 0°C lub wyższy niż 40°C.
- W wilgotnych pomieszczeniach/kuchniach/ łazienkach, ponieważ para wodna może powodować wystąpienie fałszywych alarmów. Urządzenia alarmowe odpowiednie dla tego rodzaju pomieszczeń można znaleźć na naszej stronie internetowej.
- W odległości mniejszej niż 50 cm od źródła światła/elektryczności.
- W lokalizacjach o ograniczonym dostępie, gdzie naciśnięcie przycisku testowania, wymiana baterii czy czynności konserwacyjne są utrudnione.

WYMIANA BATERII
Jeśli bateria jest bliska wyczerpania, urządzenie wykrywające dym poinformuje o tym, emitując sygnał dźwiękowy. Będzie on powtarzany co 43 sekundy przez co najmniej 30 dni. Baterie należy wymienić od razu po pojawieniu się sygnału. Aby wymienić baterię, otwórz urządzenie **(patrz obraz 1)**, wyjmij pustą baterię i włóż nową **(patrz obraz 2)**. Zdecydowanie zalecamy wymianę baterii określonego dnia, aby mieć pewność, że wymiana nastąpiła w porę.
• **WAŻNE:** Po wymianie baterii zawsze przeprowadzaj test urządzenia wykrywającego dym, korzystając z przycisku testowego.
• **WAŻNE:** Baterię należy wymieniać wyłącznie na jeden z poniższych, certyfikowanych rodzajów.

KONSERWACJA
Testowanie: Zdecydowanie zalecamy testowanie sprawności urządzenia wykrywającego dym raz w miesiącu. Naciśnij i przytrzymaj przycisk testowania do momentu wyemitowania przyjaznego, krótkiego sygnału alarmowego. Emisja sygnału zakończy się po zwolnieniu przycisku. Jeśli sygnał alarmowy nie zostanie wyemitowany po naciśnięciu przycisku testowania, urządzenie wykrywające dym nie działa poprawnie. Należy zasięgnąć opinii przedstawiciela firmy Smartwares.
Uwaga: Nie należy korzystać z otwartego płomienia w celu przetestowania urządzenia wykrywającego dym. Może to doprowadzić do uszkodzenia urządzenia lub zapalenia łatwopalnych materiałów i pożaru.
Czyszczenie: Urządzenie wykrywające dym należy czyścić i odkurzać raz w miesiącu, aby zapewnić optymalną pracę. Nie dotykać wnętrza urządzenia wykrywającego dym końcówką odkurzacza. Zawsze testować sprawność urządzenia po czyszczeniu, naciskając przycisk testowania. Aby otrzymywać bezpłatne przypomnienia, należy zarejestrować się na stronie smartreminder.eu

ROZWIĄZYWANIE PROBLEMÓW
• Fałszywy alarm mogą spowodować: prace obejmujące spawanie i wycinanie, lutowanie i inne prace w wysokich temperaturach, piłowanie i szlifowanie, pył powstały w wyniku prac konstrukcyjnych lub czyszczenia, parowanie wody, para powstała podczas gotowania, skrajne zdarzenia elektromagnetyczne, fluktuacje temperatury, które prowadzą do kondensacji wilgotności na urządzeniu wykrywającym dym.
• Pył jest najbardziej typową przyczyną fałszywych alarmów, dlatego należy zawsze czyścić urządzenie wykrywające dym zgodnie z opisem w rozdziale poświęconym konserwacji, jeśli występują jakiekolwiek problemy. Jeśli to nie rozwiązuje problemu, należy zasięgnąć porady u przedstawiciela firmy Smartwares.
• Smartwares nie ponosi odpowiedzialności za straty lub uszkodzenia jakiejkolwiek natury, w tym przypadkowe i/lub następcze, wynikające z tego, że sygnał urządzenia wykrywającego dym nie został wyemitowany w przypadku pojawienia się dymu lub wystąpienia pożaru.

CS

VŠEOBECNÉ INFORMACE
Děkujeme vám, že jste si zakoupili t oto signální zařízení kouře Smartwares! Před použitím signálního zařízení kouře si prosím pečlivě přečtěte tento návod. Tyto informace si odložte na bezpečné a jednoduše přístupné místo pro budoucí použití a údržbu. Máte-li jakékoliv otázky nebo pokud potřebujete doplňující informace o vašem signálním zařízení kouře, navštivte prosím naše webové stránky www.smartwares.eu.

• **Provedení/číslo modelu:** RM149A
• **Popis:** Signální zařízení kouře je založeno na principu fotobuněk, což znamená, že alarm monitoruje vzduch z hlediska výskytu kouře z požáru. Toto zařízení obsahuje: 9V DC baterie s dobou životnosti 1 rok
• **Funkce:** Signální zařízení kouře je určeno k varování osob přítomných v blízkosti požáru/ kouře z požáru, aby měly čas na nebezpečí řádně reagovat.
• **Rozsah aplikace:** Signální zařízení kouře pro obytné budovy
DŮLEŽITÉ:
• **Upozornění:** Alarm je určen na zjišťování kouře; nedokáže zabránit požáru!
• **Upozornění:** Signálních zařízení kouře se nesmí natírat barvou ani zakrývat, neboť by to vedlo ke ztrátě jeho funkčnosti.
• **Upozornění:** Používání kouřového alarmu je součástí vaší protipožární ochrany, stejně jako hasicí přístroje, nouzové žebříky, lana, ale i vaše volba stavebních materiálů použitých při rekonstrukci. Vždy zajistěte, aby existoval evakuační plán a promluvte o něm se svými dětmi. Zajistěte, aby bylo možné všechny pokoje opustit bez otevření dveří, např. oknem. Existují-li jakékoliv pochybnosti ohledně příčiny alarmu, je nutno předpokládat, že alarm je následkem skutečného požáru, a prostory je třeba neprodleně opustit.
• **Varování:** Signální zařízení kouře je třeba vyměnit nejpozději po 10 letech od původní aktivace. Vyplňte datum aktivace na identifikačním štítku produktu a poznamenejte si datum výměny do svého kalendáře.

POČÁTEČNÍ AKTIVACE
Před montáží tohoto signálního zařízení kouře je důležité zařízení aktivovat a vyzkoušet. Signální zařízení kouře aktivujte a vyzkoušejte následovně: Otevřete zařízení **(viz obrázek 1)**. Vložte baterie **(viz obrázek 2)**. Zavřete signální zařízení kouře a nechte jej přibližně 5 minut odpočinou (zařízení se kalibruje). Stiskněte a podržte testovací tlačítko **(viz obrázek 1a)**, dokud nezazní zvuk alarmu, a poté jej uvolněte. Pokud se zvuk alarmu po stisknutí testovacího tlačítka nerozezní, signální zařízení kouře nefunguje správně a je třeba se obrátit o radu na společnost Smartware.
Důležité: Pro bezpečnost koncového uživatele nemůže být alarm kouře namontován, pokud není umístěna baterie.

MONTÁŽ
Pro montáž signálního zařízení kouře upevněte základní desku pomocí šroubů v balení a alarm jemně utáhněte na základní desku **(viz obrázek 3)**. Věnujte maximální pozornost níže uvedeným doporučením pro zajištění optimálního výkonu vašeho signálního zařízení kouře. Po instalaci signálního zařízení kouře vždy jeho funkci vyzkoušejte pomocí testovacího tlačítka.
Důležité:
• VAROVÁNÍ: V rámci prevence zranění je třeba přístroj bezpečně upevnit ke stropu v souladu s pokyny k montáži.
• Signální zařízení kouře by se mělo instalovat tak, aby jej mohl kouř z požáru volně dosáhnout, aby bylo možné požár spolehlivě zjistit ve fázi propuknutí.
• Požadavky na signální zařízení kouře se mezi jednotlivými státy a regiony liší. Příslušné požadavky si vždy ověřte u místních orgánů!

Kolik signálních zařízení kouře nainstalovat?
• Alespoň v každé ložnici/dětském pokoji
• Alespoň na chodbách/v únikových cestách
• Alespoň jedno signální zařízení na 40m2
• Alespoň jedno signální zařízení v každém patře
V místnostech, kde se používají elektrické spotřebiče (např. Přenosné ohřívače, zvlhčovače)
Pro podrobné rady navštivte prosím naše webové stránky www.smartwares.eu.

Kam signální zařízení kouře nainstalovat?
- Na střed stropu místnosti
- Max. výška: 6m
- Min. 0,5 m vzdálenost od stěn/překážek:
- Malé místnosti s šířkou <1 m: Na střed stropu
- Chodby o šířce max. 3 m: max. 15m vzdálenost mezi 2 signálními zařízeními kouře. Max. 7,5 m k přední straně a signálním zařízením kouře na koncích/křížených chodeb.
- Ochozy: Pokud je délka a šířka ochozu >2 m a plocha ochozu >16 m2, vyžaduje se pod ochozem další signální zařízení kouře.
- V případě sklonu střechy: Pokud je sklon >20°, minimálně 0,5 m a maximálně 1 m od vrcholu střechy. Pokud je sklon ≤20°, rozmístěte jako u plochého stropu. V případě částečně nak loněné střechy: pokud má plochý stroj šířku ≤1m, považujte strop za nakloněnou střechu. Pokud je šířka plochého stropu >1 m, považuj te jej za plochý strop.
- Stropní trámy (či podobné prvky): Pokud je jejich výška ≤0,2 m, instalace na strop nebo na trám. Pokud je jejich výška > 0,2 m a od dělené plochy jsou > 36m2 => vyžaduje se mezi nimi další signalizační zařízení kouře.

Kam signální zařízení kouře neinstalovat?
- V blízkosti klimatizačních/ventilačních systémů;
- Na místech, kde mohou ventilaci bránit před měty jako jsou záclony atd.;
- V místnostech, kde může teplota klesat pod 0°C nebo stoupat nad 40°C.
- Ve vlhkých prostorách/kuchyních/koupelnách, neboť pára by mohla způsobovat falešné alarmy. Na našich webových stránkách si prohlédněte alarmy, které jsou vhodné pro použití v takových místnostech;
- Blíže než 50 cm od zdrojů světla/elektrických zdroj;
- Na místech, která jsou těžko dosažitelná a brání přístupu k testovacímu tlačítku, výměně baterie a údržbě.

VÝMĚNA BATERIÍ
Pokud se baterie blíží vypotřebování, signální zařízení kouře to oznámí slyšitelným „pípnutím". Tato signalizace se bude soustavně opakovat s intervaly 43 sekund po dobu minimálně 30 dní. Baterie vyměňte hned, když se tato signalizace ozve. Pro výměnu baterie otevřete zařízení **(viz obrázek 1)**, vyjměte vybité baterie a vložte nové **(viz obrázek 2)**. Důrazně doporučujeme baterie vyměňovat v pevně stanovené datum, aby byla zajištěna jejich včasná výměna.
• ***DŮLEŽITÉ:*** Po výměně baterií správné fungování signálního zařízení kouře vždy vyzkoušejte pomocí testovacího tlačítka.
• ***DŮLEŽITÉ:*** Pro výměnu baterií používejte pouze některý z níže uvedených certifikovaných typů baterií.

ÚDRŽBA
Testování: Důrazně vám doporučujeme, abyste své signální zařízení kouře testovali alespoň jednou měsíčně. Stiskněte a podržte testovací tlačítko, dokud nezazní uživatelsky přívětivý signální zvuk. Signál se přeruší při uvolnění tlačítka. Pokud se zvuk alarmu po stisknutí testovacího tlačítka nerozezní, signální zařízení kouře nefunguje správně a je třeba se obrátit o radu na společnost Smartware.
Varování: Pro testování vašeho signálního zařízení kouře nepoužívejte otevřený oheň, neboť by mohl poškodit zařízení nebo zažehnout hořlavé materiály a zažehnout požár.
Čištění: Pro optimální výkon je třeba ze signálního zařízení kouře utírat prach jednou za měsíc a vysavačem jednou za 6 měsíců. Nedotkejte se vnitřku signálního zařízení kouře sacím otvorem vysavače. Po čistění vždy zkontrolujte funkčnost zařízení pomocí testovacího tlačítka. Zaregistrujte se prosím pro bezplatná upozornění na adrese smartreminder.eu

ŘEŠENÍ PORUCH
• Falešné alarmy mohou být způsobeny: svařováním a řezáním, pájením a dalšími pracemi využívajícími teplo, pilováním a vrtáním, prachem v důsledku stavebních prací nebo čištění, vodními parami, výpary z vaření, extrémními elektromagnetickými efekty, fluktuacemi teplot, které vedou ke kondenzaci vlhkosti v kouřovém alarmu.
• Prach představuje nejběžnější příčinu falešných alarmů/selhání alarmu, proto pokud narazíte na problémy, signální zařízení kouře vždy vyčistěte dle popisu v odstavci Údržba. Pokud to problém nevyřeší, poraďte se se společností Smwartwares.
• Smartwares nenese v žádném případě odpovědnost za ztráty a/nebo škody jakékoliv povahy, včetně náhodných a/nebo následných škod, které vyplývají ze skutečnosti, že se signál kouřového alarmu nerozezněl během výskytu kouře či požáru.

DONNÉES TECHNIQUES
• Détecteur de fumée : Optique • Type de pile : Une pile de type 9V CC • Pile remplaçable : Oui
• Autonomie de pile : 5 an • Durée de service d'appareil : 10 ans
• Température de fonctionnement : 0-40 °C • Humidité de service : 25-85 %
• Volume d'alarme : >85dB à 3m • Type de montage : Plafond • Zone de détection : Maxi. 40m2
• Fonction de pause : Non • Installation dans un campingcar: Non
: Usage intérieur uniquement.
: Veuillez lire le manuel avant usage et le ranger soigneusement pour son usage ultérieur et la maintenance.

Condition	LED	Son
Fonctionnement normal	Clignotement toutes les 43 secondes	Sans
Test	Clignotement rapide	Bips rapides
Alarme	Clignotement rapide	Bips rapides
Indicateur de pile faible	Clignotement toutes les 43 secondes	1 bip bref toutes les 43 secondes

DANE TECHNICZNE
• Czujnik dymu: Optyczny • Rodzaj baterii: Bateria 9 V DC • Bateria wymienna: Tak
• Okres żywotności baterii: 5 lat • Okres żywotności urządzenia: 10 lat • Temperatura pracy: 0-40 °C
• Wilgotność pracy: 25-85 % • Głośność alarmu: >85 dB w odległości 3 m
• Rodzaj montażu: Na suficie • Obszar wykrywania: Maks. 40 m2 • Funkcja pauzy: Nie
• Instalacja w kamperze: Nie
: Tylko do użytku w pomieszczeniach.
: Przed przystąpieniem do użytkowania należy zapoznać się z instrukcją obsługi i przechowywać ją ostrożnie na przyszłość.

Warunek	Dioda LED	Dźwięk
Normalna praca	Miga co 43 s	Brak
Testowanie	Miga szybko	Krótkie sygnały dźwiękowe
Alarm	Miga szybko	Krótkie sygnały dźwiękowe
Wskaźnik niskiego naładowania baterii	Miga co 43 s	1 krótki sygnał dźwiękowy co 43 s

TECHNICKÁ DATA
• Kouřové čidlo: Optické • Typ baterie: 9V DC baterie • Výměna baterií: Ano
• Doba životnosti baterie: 5 rok • Doba životnosti zařízení: 10 let • Provozní teplota: 0-40 °C
• Provozní vlhkost: 25-85 % • Hlasitost alarmu: >85dB ve výši 3 m • Typ montáže: Na strop
• Plocha detekce: Max. 40 m2 • Funkce pauzy: Ne • Instalace v (LAV): Ne
: Pouze pro použití ve vnitřních prostorách.
: Před použitím si prosím přečtěte návod a odložte jej pro budoucí použití a údržbu.

Stav	LED	Zvuk
Běžné fungování	Bliká každých 43 sekund	Žádný
Testování	Rychle bliká	Rychle pípá
Alarm	Rychle bliká	Rychle pípá
Signalizace slabé baterie	Bliká každých 43 sekund	1 krátké pípnutí každých 43 sekund

smartwares®

RM149A

0832
RM149A-003CPR
15
Fire Safety EN14604:2005/AC:2008

PT Dispositivo de deteção de fumo / Manual
DECLARAÇÃO DE DESEMPENHO - DoP
www.smartwares.eu/dop e siga as instruções.
ES Detector de humo / Instrucciones de uso
DECLARACIÓN DE PRESTACIONES - DoP
www.smartwares.eu/dop y siga las instrucciones.
IT Rilevatore di fumo / Manuale
DICHIARAZIONE DI PRESTAZIONE - DoP
www.smartwares.eu/dop e seguire le istruzioni.

INTENDED USE: **FIRE SAFETY**
ESSENTIAL CHARACTERISTICS: **PASSED**
- Nominal activation conditions/ Sensitivity, Response delay (response time) and Performance under fire condition
- Operational reliability
- Tolerance to supply voltage
- Durability of operational reliability and response delay, temperature resistance
- Durability of operational reliability, vibration resistance
- Durability of operational reliability, humidity resistance
- Durability of operational reliability, corrosion resistance
- Durability of operational reliability, electrical stability

smartwares Europe
Jules Verneweg 87
5015 BH Tilburg
The Netherlands
www.smartwares.eu

CUSTOMER SERVICE
NL : 088 5940501 Lokaal tarief
BE : 078 481094(NL) Lokaal tarief
BE : 078 481540(FR) Tarif local
FR : 0825 560 650 18ct/min
DE : +49 (0) 1805 010762 14Ct./Min. dt. Festnetz, Mobil max. 42Ct./Min
UK: +44 (0) 345 230 1231
ES : +34 938427589

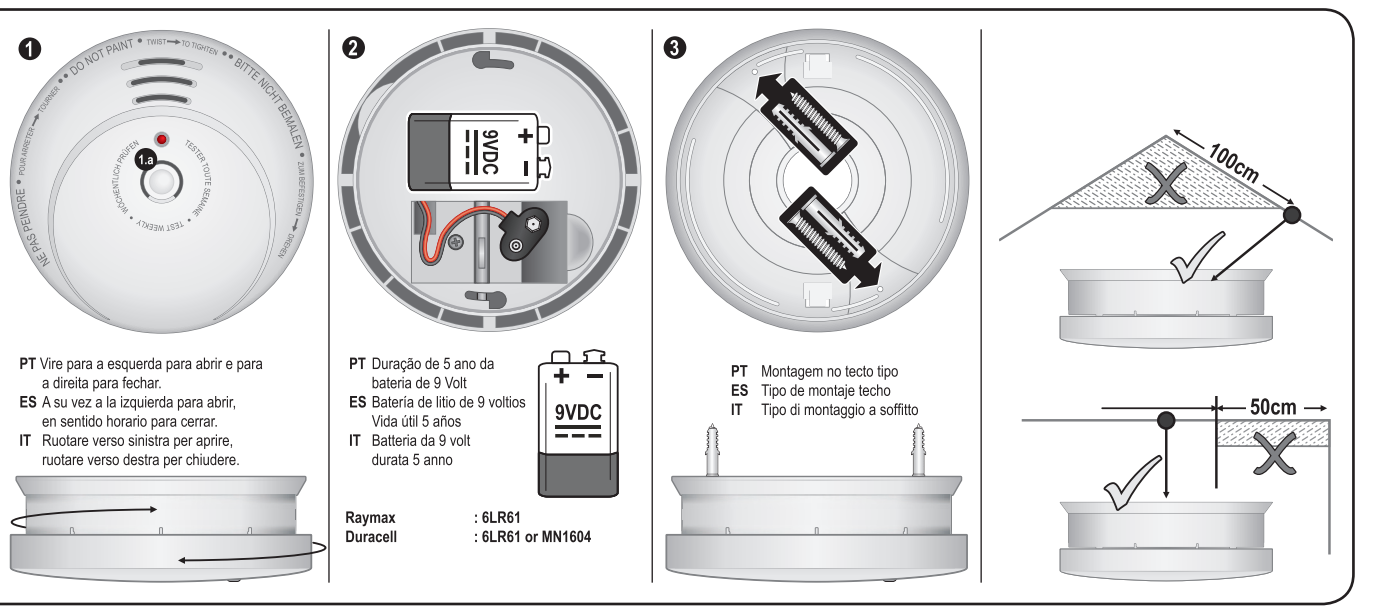

PT Vire para a esquerda para abrir e para a direita para fechar.
ES A su vez a la izquierda para abrir, en sentido horario para cerrar.
IT Ruotare verso sinistra per aprire, ruotare verso destra per chiudere.

PT Duração de 5 ano da bateria de 9 Volt
ES Batería de litio de 9 voltios Vida útil 5 años
IT Batteria da 9 volt durata 5 anno

Raymax : 6LR61
Duracell : 6LR61 or MN1604

PT Montagem no tecto tipo
ES Tipo de montaje techo
IT Tipo di montaggio a soffitto

PT

INFORMAÇÕES GERAIS
Parabéns por ter adquirido este dispositivo de alarme para fumo Smartwares! Leia cuidadosamente estas instruções antes de utilizar o dispositivo de alarme para fumo. Guarde estas informações num local seguro e facilmente acessível para futura utilização e manutenção. Em caso de dúvidas ou se procura informações adicionais sobre o seu dispositivo de alarme para fumo, visite o nosso website www.smartwares.eu.

• **Marca/número do modelo:** RM149A
• **Descrição:** Dispositivo de alarme para fumo baseado no princípio da fotocélula, o que significa que o alarme monitoriza o ar para detetar fumo causado por um incêndio. Este aparelho contém uma pilha de 9V CC com um tempo de vida útil de 1 ano
• **Função:** Dispositivo de alarme para fumo que visa alertar as pessoas nas proximidades de um incêndio/fumo de incêndio e permitir-lhes reagir atempada e adequadamente ao perigo
• **Âmbito de aplicação:** Dispositivo de alarme para fumo destinado a edifícios residenciais
IMPORTANTE:
• **Atenção:** O alarme destina-se a detetar fumo; não previne um incêndio!
• **Atenção:** O alarme para fumo não poderá ser pintado nem coberto, uma vez que isso origina a perda de funcionalidade.
• **Atenção:** Utilizar um alarme de fumo constitui uma proteção contra incêndios, tal como extintores, escadas de emergência, cordas, assim como a sua escolha de materiais de construção para efeitos de renovação. Assegure-se sempre de que dispõe de um plano de evacuação e discuta o assunto com as crianças. Assegure-se de que é possível abandonar uma área sem abrir a porta, por exemplo, por uma janela. Se houver dúvidas relativamente à causa de um alarme, deverá partir do pressuposto de que o mesmo ocorreu devido a uma incêndio de facto e a residência deverá ser imediatamente evacuada.
• **Advertência:** Os dispositivos de alarme para fumo devem ser substituídos, no máximo, até 10 anos após a ativação inicial. Preencha a data de ativação na etiqueta da placa de identificação do produto e marque a data de substituição no seu calendário.

ATIVAÇÃO INICIAL
Antes de montar o dispositivo de alarme para fumo, é importante que ative e teste o aparelho. Ative e teste o dispositivo de alarme para fumo da seguinte forma: Abra o aparelho **(consulte a imagem 1)**. Coloque as pilhas **(consulte a imagem 2)**. Feche o dispositivo de alarme para fumo e deixe-o repousar durante cerca de 5 minutos (o aparelho irá fazer a calibragem automaticamente). Prima e mantenha premido o botão de teste **(consulte a imagem 1a)** até soar um sinal de alarme, depois solte-o.
Se não soar um sinal de alarme depois de premir o botão de teste, o dispositivo de alarme para fumo não está a funcionar corretamente, devendo procurar aconselhamento Smartwares.
Importante: Para segurança do utilizador final, o alarme para fumo não pode ser montado caso a pilha não esteja instalada no mesmo.

MONTAGEM
Para montar o dispositivo de alarme para fumo, fixe a placa de base com os parafusos fornecidos e aperte ligeiramente o alarme à placa de base **(consulte a imagem 3)**. Preste especial atenção às recomendações de localização para garantir o desempenho ideal do seu dispositivo de alarme para fumo. Depois de instalar o dispositivo de alarme para fumo, teste sempre a respetiva funcionalidade, utilizando o botão de teste.
Importante:
• AVISO: Para evitar ferimentos, este aparelho deve ser devidamente fixo ao teto, em conformidade com as instruções de instalação.
• Os dispositivos de alarme para fumo devem ser instalados de modo a que possam ser facilmente alcançados pelo fumo produzido por um incêndio, tornando possível a deteção de incêndios na fase de desenvolvimento.
• Os requisitos para os dispositivos de alarme para fumo variam de estado para estado e de região para região. Verifique sempre os requisitos relevantes para a sua área junto das autoridades locais!

Quantos dispositivos de alarme para fumo?
- Pelo menos em cada quarto de dormir/ quarto do bebê
- Pelo menos em corredores/rotas de fuga
- Pelo menos um alarme por 40m2
- Pelo menos um alarme em cada piso
- Em quartos onde os aparelhos elétricos são operados (por exemplo, aquecedores/humidificadores portáteis. Visite o nosso website www.smartwares.eu para obter recomendações mais detalhadas.

Onde instalar um dispositivo de alarme para fumo?
- Centrado no teto de uma divisão
- Altura máxima: 6 m
- Distância mínima de 0,5 m de paredes/barreiras:
- Pequenas divisões com largura < 1 m: Centrado no teto
- Corredores com uma largura máxima de 3 m: distância máxima de 15 m entre 2 dispositivos de alarme para fumo. Distância máxima de 7,5 m para a parte dianteira e de dispositivos de alarme nos cantos/passagens de corredores.
- Galerias: Se o comprimento e largura da galeria for > 2 m e a área da galeria for > 16 m2, poderá ser necessário um dispositivo de alarme para fumo adicional sob a galeria
- Em inclinações de teto: Para > 20°, mínimo de 0,5 m e máximo de 1 m para a parte mais alta do teto. Para ≤ 20°, considere como um teto plano. Em tetos com inclinação parcial: se o teto plano tiver uma largura ≤1 m, considere como teto com inclinação. Para teto plano com > 1 m de largura, considere como teto plano.
- Vigas de teto (ou similar): Para alturas ≤ 0,2 m, instalação no teto ou na viga. Para alturas > 0,2 m e área separada > 36 m2 => dispositivos de alarme para fumo adicionais no meio.

Onde não instalar um dispositivo de alarme para fumo?
- Próximo de sistemas de ar condicionado/ventilação;
- Locais onde a ventilação possa ser afetada por cortinas, etc.;
- Em divisões onde a temperatura possa atingir menos de 0 °C e mais de 40 °C.
- Em locais húmidos/cozinhas/casas de banho, porque o vapor pode originar alarmes falsos. Visite o nosso website para conhecer alarmes adequados para utilização nestas divisões;
- A uma distância inferior a 50 cm de fontes de luz/eletricidade;
- Locais de difícil acesso e que impeçam o acesso ao botão de teste, substituição das pilhas e manutenção.

SUBSTITUIÇÃO DAS PILHAS
Quando estiver a ficar com pouca carga, o dispositivo de alarme para fumo irá indicar o estado com um sinal sonoro audível. Este indicador soa continuamente em intervalos de 43 segundos durante, pelo menos, 30 dias. Substitua imediatamente as pilhas, quando soar este indicador.
Para substituir as pilhas, abra o aparelho **(consulte a imagem 1)**, retire as pilhas gastas e coloque as novas **(consulte a imagem 2)**. Recomendamos veemente que substitua as pilhas numa data fixa, para assegurar uma substituição atempada.
• ***IMPORTANTE:*** Depois de substituir as pilhas, teste sempre o dispositivo de alarme para fumo para confirmar o correto funcionamento com o botão de teste.
• ***IMPORTANTE***: Substitua sempre as pilhas por um dos tipos de pilhas abaixo certificados:

MANUTENÇÃO
Testar: Recomendamos veemente que teste a funcionalidade do seu dispositivo de alarme para fumo todos os meses. Prima e mantenha premido o botão de teste até soar um breve sinal de alarme, depois solteo. O sinal para assim que o botão é libertado. Se não soar um sinal de alarme depois de premir o botão de teste, o dispositivo de alarme para fumo não está a funcionar corretamente, devendo procurar aconselhamento Smartwares.
Advertência: Não utilize uma chama a descoberto para testar o seu dispositivo de alarme para fumo, uma vez que isso poderá danificar o aparelho ou incendiar materiais combustíveis e originar um incêndio.
Limpar: Para um ótimo desempenho, deverá limpar o pó do dispositivo de alarme para fumo uma vez por mês e aspirá-lo a cada seis meses. Não toque no interior do dispositivo de alarme para fumo com o bocal do aspirador. Teste sempre a funcionalidade do aparelho, depois de limpar, premindo o botão de teste. Registe-se para receber lembretes em smartreminder.eu

RESOLUÇÃO DE PROBLEMAS
• Um alarme falso pode ser causado por: operações de corte e soldagem, brasagem e outros trabalhos quentes, serragem e esmerilhação, pó devido a trabalho de construção ou limpeza, vapor de água, fumos resultantes da confeção de alimentos, efeitos eletromagnéticos intensos, flutuações de temperatura que origem condensação de humidade no alarme de fumo.
• O pó constitui a causa mais comum de alarmes falsos/alarmes defeituosos, pelo que deverá limpar sempre o dispositivo de alarme para fumo, conforme descrito no parágrafo de "manutenção", em caso de problemas. Se isto não resolver o problema, deverá procurar aconselhamento Smartwares.
• A Smartwares não poderá ser responsabilizada por qualquer perda e/ ou danos de qualquer natureza, incluindo perdas acidentais e/ou consequentes, resultantes do facto de um sinal do alarme de fumo não ter soado durante a existência de fumo ou incêndio.

DADOS TÉCNICOS
• Sensor de fumo: ótico • Tipo de pilhas: uma pilha de 9V CC • Substituição das pilhas: Sim
• Vida útil das pilhas: 5 ano • Vida útil do dispositivo: 10 anos • Temperatura de utilização: 0-40 °C
• Humidade de utilização: 25-85 % • Volume do alarme: > 85 dB a 3 m • Tipo de montagem: Teto
• Área de deteção: Máx. 40 m2 • Função de pausa: Não • Instalação em (casas de banho): Não
: Apenas para utilização no interior.
: Por favor, leia o manual antes de utilizar e guarde-o para futura utilização e manutenção.

Estado	LED	Som
Utilização normal	Pisca a cada 43 segundos	Nenhum
Em teste	Pisca rapidamente	Breves sinais sonoros
Alarme	Pisca rapidamente	Breves sinais sonoros
Indicador de pouca carga	Pisca a cada 43 segundos	1 breve sinal sonoro a cada 43 segundos

ES

INFORMACIÓN GENERAL
¡Gracias por comprar este dispositivo de alarma de humo Smartwares! Lea detenidamente estas instrucciones antes de utilizar el dispositivo de alarma de humo. Conserve esta información en un lugar seguro y fácilmente accesible para su uso posterior y para el mantenimiento. Si tiene alguna pregunta o si busca información adicional sobre el dispositivo de alarma de humo, visite nuestro sitio web www.smartwares.eu.

• **Marca/número de modelo:** RM149A
• **Descripción:** Dispositivo de alarma de humo basado en el principio de fotocélula, lo que significa que la alarma supervisa el aire para detectar el humo causado por un incendio. Este aparato contiene una pila de 9V CC con una duración de 1 año
• **Función:** Dispositivo de alarma de humo destinado a alertar a las personas presentes cerca de un incendio/el humo de un incendio, para darles tiempo para reaccionar adecuadamente al peligro
• **Ámbito de aplicación:** Dispositivo de alarma de humo para edificios con función residencial
IMPORTANTE:
• **Atención:** La alarma se ha diseñado para detectar humo; ¡no puede evitar un incendio!
• **Atención:** La alarma de humo no puede pintarse o cubrirse ya que esto puede provocar pérdida de funcionalidad.
• **Atención:** El uso de una alarma de humo es parte de su protección antiincendios, al igual que los extintores de incendios, las escaleras de emergencia, cuerdas, pero también su elección en el uso de materiales de construcción para la renovación. Asegúrese siempre de que haya un plan de evacuación y hable de este con sus hijos. Asegúrese de que puede salirse de cada habitación sin abrir la puerta, p. ej., por la ventana. Si hay alguna duda sobre la causa de una alarma, se debe asumir que la alarma se debe a un incendio real y la vivienda debe evacuarse inmediatamente.
• **Advertencia:** Los dispositivos de alarma de humo deben sustituirse a más tardar 10 años después de la activación inicial. Rellene la fecha de activación en la etiqueta de características del producto y marque la fecha de sustitución en su calendario.

ACTIVACIÓN INICIAL
Antes de montar este dispositivo de alarma de humo, es importante activar y probar el aparato. Active y pruebe el dispositivo de alarma de humo de la siguiente manera: Abra el aparato **(véase la imagen 1)**. Conecte la pila **(véase la imagen 2)**. Cierre el dispositivo de alarma de humo y déjelo en reposo durante aproximadamente 5 minutos (el aparato se autocalibrará). Pulse y mantenga pulsado el botón de prueba **(véase la imagen 1a)** hasta que suene una señal de alarma y suelte. Si la señal de alarma no suena después de pulsar el botón de prueba, el dispositivo de alarma de humo no funciona correctamente y se debe buscar asesoramiento de Smartwares.
Importante: Para la seguridad del usuario final, la alarma de humo no puede montarse si no se ha colocado la pila.

MONTAJE
Para montar el dispositivo de alarma de humo, fije la placa base con los tornillos suministrados y encaje con cuidado la alarma en la placa base **(véase la imagen 3)**. Preste mucha atención a las siguientes recomendaciones para garantizar un rendimiento óptimo de su dispositivo de alarma de humo. Después de instalar el dispositivo de alarma de humo, pruebe siempre su funcionalidad con el botón de prueba.
Importante:
• ADVERTENCIA: Para evitar lesiones, este aparato debe fijarse de forma segura al techo de acuerdo con las instrucciones de instalación.
• Los dispositivos de alarma de humo deben instalarse de tal manera que puedan ser alcanzados sin obstáculo por el humo del incendio, de modo que los incendios puedan detectarse de forma fiable en la fase del desarrollo.
• Los requisitos para los dispositivos de alarma de humo varían en función del estado y la región. ¡Compruebe siempre los requisitos aplicables en su zona con las autoridades locales!
¿Cuántos dispositivos de alarma de humo?
- Al menos en cada dormitorio/cuarto del bebé
- Al menos en corredores/rutas de escape
- Al menos una alarma por 40m2
- Al menos una alarma en cada planta
- En habitaciones donde se utilizan electrodomésticos (p. ej., calefactores / humidificadores portátiles) Visite nuestro sitio web www.smartwares.eu si desea asesoramiento más detallado.

¿Dónde montar un dispositivo de alarma de humo?
- Centrado en el techo de la habitación
- Altura máx.: 6m
- Distancia mín. de 0,5 m a paredes/barreras:
- Habitaciones pequeñas de ancho <1m: Centrado en el techo
- Pasillos con ancho máx. de 3m: distancia máx. de 15m entre 2 dispositivos de alarma de humo. Max. 7,5m al frente y dispositivos de alarma de humo en esquinas/cruces de pasillos.
- Galerías: Si la longitud y el ancho de la galería son >2m y la superficie de la galería es >16m2, es necesario un dispositivo adicional de alarma de humo debajo de la galería
- En pendientes de tejado: Si >20°, mínimo 0,5m y máximo 1m a la parte superior del tejado. Si ≤20°, considere como techo plano. En pendientes de tejado parciales: si techo plano ≤1m de ancho, considere como pendiente de tejado. Si el techo plano es >1m de ancho, considere como techo plano.
- Viguetas de techo (o similares): Si altura ≤0,2m, instalación en techo o en vigueta. Si altura >0,2m y superficie separada> 36m2 => dispositivos adicionales de alarma de humo entremedias.

¿Dónde no montar el dispositivo de alarma de humo?
- Cerca de sistemas de aire acondicionado/ventilación;
- Lugares donde la ventilación pueda verse impedida por elementos como cortinas, etc.;
- En habitaciones donde la temperatura pueda ser inferior a 0°C y superior a 40°C.
- En espacios húmedos/cocinas/baños, ya que el vapor puede dar falsas alarmas. Visite nuestro sitio web para encontrar alarmas adecuadas para el uso en estas estancias;
- A una distancia inferior a 50 cm de fuentes de luz/fuentes eléctricas;
- Lugares de difícil alcance y que impidan acceder al botón de prueba, la sustitución de la pila y el mantenimiento.

SUSTITUCIÓN DE LA PILA
Si la pila está baja, el dispositivo de alarma de humo lo indicará con un "pitido" audible. Este indicador suena continuamente a intervalos de 43 segundos durante al menos 30 días. Sustituya las pilas inmediatamente cuando este indicador aparezca. Para sustituir la pila, abra el aparato **(véase la imagen 1)**, extraiga la pila agotada y conecte la pila nueva **(véase la imagen 2)**. Le recomendamos que sustituya la pila en una fecha fija, para garantizar una sustitución oportuna.
• ***IMPORTANTE:*** Después de sustituir las pilas, pruebe siempre el funcionamiento correcto del dispositivo de alarma de humo con el botón de prueba.
• ***IMPORTANTE:*** Sustituya la pila únicamente por uno de los tipos de pilas certificadas que figuran a continuación.

MANTENIMIENTO
Pruebas: Le recomendamos que pruebe la funcionalidad de su dispositivo de alarma de humo cada mes. Pulse y mantenga pulsado el botón de prueba hasta que suene la señal de alarma breve de fácil uso. La señal se detiene una vez que se suelta el botón. Si la señal de alarma no suena después de pulsar el botón de prueba, el dispositivo de alarma de humo no funciona correctamente y se debe buscar asesoramiento de Smartwares.
Advertencia: No utilice una llama abierta para probar el dispositivo de alarma de humo; esto podría dañar el aparato o inflamar materiales combustibles e iniciar un incendio.
Limpieza: Para un rendimiento óptimo, el dispositivo de alarma de humo debe ser limpiado y aspirado cada seis meses. No toque el interior del dispositivo de alarma de humo con la boquilla del aspirador. Pruebe siempre la funcionalidad del aparato después de la limpieza pulsando el botón de prueba. Regístrese para tener recordatorios gratuitos en smartreminder.eu

BÚSQUEDA DE FALLOS
• Una falsa alarma puede deberse a: operaciones de soldadura y corte, soldadura y otros trabajos en caliente, serrado y amolado, polvo debido a trabajos de construcción o limpieza, vapor de agua, humos de cocina, efectos electromagnéticos extremos, fluctuaciones de temperatura, que conducen a la condensación de la humedad en la alarma de humo.
• El polvo es la causa más común de falsas alarmas/fallo de alarma, por tanto limpie siempre el dispositivo de alarma de humo como se describe en el párrafo "mantenimiento" si tiene algún problema. Si esto no resuelve el problema, se debe buscar asesoramiento de Smartwares.
• Smartwares nunca será responsable de pérdidas o daños de cualquier naturaleza, incluidas pérdidas incidentales o indirectas, derivadas del hecho de que la señal de la alarma de humo no haya sonado debido a humo o a un incendio.

DATOS TÉCNICOS
• Sensor de humo: Óptico • Tipo de pila: una pila de 9V CC • Pila sustituible: Sí
• Duración de la pila: 5 año • Vida útil del dispositivo: 10 año • Temperatura de funcionamiento: 0-40 °C
• Humedad de funcionamiento: 25-85 % • Volumen de alarma: >85dB a 3m • Tipo de montaje: Techo
• Zona de detección: Máx. 40m2 • Función de pausa: No • Instalación en (LAV): No
: Solo uso en interior.
: Lea el manual antes del uso y almacene con cuidado para un uso posterior y para el mantenimiento.

Estado	LED	Sonido
Funcionamiento normal	Parpadea cada 43segundos	Ninguno
Prueba	Parpadea rápidamente	Pitidos rápidos
Alarma	Parpadea rápidamente	Pitidos rápidos
Indicación de pila baja	Parpadea cada 43segundos	1 pitido corto cada 43 segundos

IT

INFORMAZIONI GENERALI
Grazie per aver acquistato questo rilevatore di fumo Smartwares! Leggere attentamente le presenti istruzioni prima di mettere in funzione il rilevatore di fumo. Conservare le istruzioni in un luogo sicuro e accessibile per usi futuri e interventi di manutenzione. Per eventuali domande o per cercare ulteriori informazioni sul rilevatore di fumo, visitare il nostro sito Web www.smartwares.eu.

• **Codice produttore/modello:** RM149A
• **Descrizione:** Rilevatore di fumo basato sul principio della fotocellula, ovvero il dispositivo monitora la presenza di fumo causato da un incendio nell'aria. L'apparato contiene Batterie da 9 V CC con una durata di circa 1 anno
• **Funzione:** Il rilevatore di fumo è destinato ad avvisare le persone presenti in prossimità di un incendio/di fumo causato da un incendio per garantire il tempo di reagire correttamente al pericolo
• **Scopo dell'applicazione:** Rilevatore di fumo per edifici con funzione residenziale
IMPORTANTE:
• **Attenzione:** Il rilevatore è progettato per rilevare fumo, non è in grado di prevenire gli incendi!
• **Attenzione**: Il rilevatore di fumo non può essere verniciato o coperto in quanto ciò causerebbe una perdita di funzionalità.
• **Attenzione:** L'uso di un rilevatore di fumo fa parte della protezione antincendio, come gli estintori, le scale di emergenza, le corde ma rappresenta anche una scelta ottimale durante la ristrutturazione degli edifici. Verificare sempre la presenza di un piano di evacuazione e parlarne ai propri bambini. Verificare che sia possibile uscire da ogni stanza senza aprire la porta, ad es. dalla finestra. In caso di dubbi sulla causa di un allarme, assumere che l'allarme sia dovuto a un incendio effettivo ed evacuare immediatamente la casa.
• **Avvertenza:** I rilevatori di fumo devono essere sostituiti entro e non oltre 10 anni dall'attivazione iniziale. Riportare la data di attivazione sull'etichetta nominale del prodotto e indicare la data di sostituzione sul calendario.

ATTIVAZIONE INIZIALE
Prima di installare il rilevatore di fumo, è importante attivare e collaudare il dispositivo. Attivare e collaudare il rilevatore di fumo nel modo seguente: Aprire il dispositivo **(vedere l'immagine 1).** Collegare la batteria **(vedere l'immagine 2)**. Chiudere il rilevatore di fumo e lasciarlo a riposo per circa 5 minuti (il dispositivo esegue la calibrazione automatica). Tenere premuto il pulsante di test **(vedere l'immagine 1a)** finché non viene emesso un segnale di allarme e rilasciarlo.
Se il segnale di allarme non viene emesso dopo la pressione del pulsante di test, il rilevatore di fumo non funziona correttamente ed è necessario rivolgersi a Smartwares per una consulenza.
Importante: Per la sicurezza dell'utente finale, non è possibile installare il rilevatore di fumo se la batteria non è inserita in posizione.

MONTAGGIO
Per installare il rilevatore di fumo, fissare la piastra base con le viti in dotazione e serrare delicatamente l'allarme sulla piastra base **(vedere immagine 3)**. Porre particolare attenzione alle seguenti raccomandazioni per il posizionamento in modo da garantire le prestazioni ottimali del rilevatore di fumo. Dopo aver installato il rilevatore di fumo, verificarne sempre il corretto funzionamento con il pulsante di test.
Importante:
• AVVERTENZA: Per evitare lesioni, questo apparecchio deve essere fissato saldamente al soffitto in conformità con le istruzioni di installazione.
• I rilevatori di fumo devono essere installati in modo da essere raggiunti dal fumo di un eventuale incendio, consentendo di rilevare in modo affidabile i principi di incendio.
• I requisiti per i rilevatori di fumo variano da stato a stato e da regione a regione. Controllare sempre i requisiti pertinenti nella propria zona con le autorità locali! Dove installare

Quanti rilevatori di fumo installare?
- Almeno in ogni camera da letto/camera del bambino
- Almeno nei corridoi/vie di fuga
- Almeno un allarme per 40m2
- Almeno un allarme su ogni piano
- In ambienti in cui sono utilizzati apparecchi elettrici (ad es. termoventilatori / umidificatori portatili) Visitare il sito Web www.smartwares.eu per ulteriori consigli.

Dove installare un rilevatore di fumo?
- Al centro sul soffitto della stanza
- Altezza massima: 6 m
- Distanza minima da pareti / ostacoli 0,5 m:
- Stanze piccole con larghezza < 1 m: Centrato sul soffitto
- Corridoi con larghezza massima di 3 m: distanza massima di 15 m fra 2 rilevatori di fumo. Distanza massima di 7,5 m dalla parete anteriore e da altri rilevatori di fumo sugli angoli dei corridoi.
- Gallerie: Se la lunghezza e la larghezza della galleria sono > 2 m e l'area della galleria è > 16 m2, sotto la galleria è necessario installare qualche rilevatore di fumo aggiuntivo
- Sotto le falde del tetto: Se >20°, minimo a 0,5 m e massimo a 1 m dal colmo del tetto. Se ≤20°, considerarlo come un soffitto piatto. In tetti parzialmente a spiovente: se la larghezza del tetto piatto ≤1 m, considerarlo come tetto a spioventi. Se il tetto piatto ha una larghezza >1 m, considerarlo un soffitto piatto.
- Travetti del soffitto (o simili): Se l'altezza ≤ 0,2m, installare sul soffitto o sui travetti. Se l'altezza > 0,2 m e l'area separata > 36 m2 => installare altri rilevatori di fumo nel mezzo.

Dove non installare un rilevatore di fumo?
- Vicino a condizionatori/sistemi di ventilazione;
- In posizioni in cui la ventilazione può essere ostacolata da oggetti come le tende, ecc.;
- Nelle stanze in cui la temperatura scende sotto 0°C o supera i 40°C.
- In ambienti umidi/cucine/bagni, poiché il vapore può causare falsi allarmi. Visitare il nostro sito Web per i dispositivi adatti all'uso in tali stanze;
- A distanze inferiori a 50 cm da fonti luminose/ elettriche;
- In posizioni difficili da raggiungere che impediscono l'accesso al pulsante di test, la sostituzione delle batterie e gli interventi di manutenzione.

SOSTITUZIONE DELLE BATTERIE
Se la batteria è scarica, il rilevatore di fumo indica tale condizione con un segnale acustico. Il segnale acustico viene emesso costantemente a intervalli di 43 secondi per almeno 30 giorni. Sostituire immediatamente le batterie quando viene emesso questo segnale. Per sostituire la batteria, aprire il dispositivo **(vedere l'immagine 1)**, rimuovere la batteria scarica e collegare la nuova batteria **(vedere l'immagine 2)**. Si consiglia caldamente di sostituire la batteria a scadenze fisse per garantire una sostituzione puntuale.
• ***IMPORTANTE:*** Dopo la sostituzione delle batterie, verificare sempre il corretto funzionamento del rilevatore di fumo con il pulsante di test.
• ***IMPORTANTE:*** Sostituire la batteria esclusivamente con una dei seguenti tipi certificati:

MANUTENZIONE
Test: Si consiglia caldamente di collaudare il funzionamento del rilevatore di fumo ogni mese. Tenere premuto il pulsante di test finché non viene emesso un breve e utile segnale di allarme. Il segnale si arresta rilasciando il pulsante. Se il segnale di allarme non viene emesso dopo la pressione del pulsante di test, il rilevatore di fumo non funziona correttamente ed è necessario rivolgersi a Smartwares per una consulenza.
Avvertenza: Non usare fiamme libere per testare il rilevatore di fumo, in quanto possono danneggiare il dispositivo o innescare i materiali combustibili e causare un incendio.
Pulizia: Per garantire prestazioni ottimali, il rilevatore di fumo deve essere spolverato una volta al mese e pulito con un aspirapolvere ogni sei mesi. Non toccare la parte interna del rilevatore di fumo con la bocchetta dell'aspirapolvere. Testare sempre la funzionalità del dispositivo dopo la pulizia premendo il pulsante di test.
Per ricevere dei promemoria gratuiti, si prega di registrarsi sul sito smartreminder.eu

RISOLUZIONE DEI PROBLEMI
• Eventuali falsi allarmi possono essere causati da: operazioni di saldatura e taglio, brasature e altri lavori a caldo, segatura e molatura, polvere dovuta a lavori di costruzione o pulizia, vapore d'acqua, fumi di cottura, effetti elettromagnetici estremi, fluttuazioni di temperatura che portano alla condensa di umidità nel rilevatore di fumo.
• La polvere è la causa più comune di falsi allarmi/ mancanza di allarmi, pertanto pulire sempre il rilevatore di fumo come descritto nel paragrafo "Manutenzione", in caso di problemi. Se la pulizia non risolve il problema, è necessario rivolgersi a Smartwares per una consulenza.
• Smartware declina ogni responsabilità per eventuali perdite e/o danni di qualsivoglia natura, incluse perdite accidentali e/o conseguenti, derivanti dalla mancata emissione di un allarme da parte del rilevatore di fumo in presenza di fumo o incendio.

DATI TECNICI
• Sensore per il fumo: Ottico • Tipo di batteria: Batterie da 9 V CC • Batteria sostituibile: Sì
• Durata della batteria: 5 anno • Vita utile del dispositivo: 10 anni • Temperatura di esercizio: 0-40 °C
• Umidità di esercizio: 25-85 % • Volume dell'allarme: >85dB a 3 m • Tipo di installazione: A soffitto
• Area di rilevamento: Massimo 40 m2 • Funzione di pausa: No • Installazione in (LAV): No
: Solo per uso al coperto.
: Leggere il manuale prima dell'uso e conservarlo accuratamente per usi futuri e interventi di manutenzione.

Condizione	LED	Suono
Funzionamento normale	Lampeggi ogni 43 secondi	Nessuno
Test	Lampeggi rapidi	Segnali acustici rapidi
Allarme	Lampeggi rapidi	Segnali acustici rapidi
Indicazione di batteriascarica	Lampeggi ogni 43 secondi	1 segnale acustico breve ogni 43 secondi

smartwares

RM149A

0832
RM149A-003CPR
15
Fire Safety EN14604:2005/AC:2008

SK Detektor dymu / Manuál
VYHLÁSENIE O VÝKONE - DoP
www.smartwares.eu/dop a nasledujte pokyny.
SV Detektor dymu / Manuál
VYHLÁSENIE O VÝKONE - DoP
www.smartwares.eu/dop a nasledujte pokyny.
TR Duman alarmı cihazı / Kılavuz
PERFORMANS BEYANI - DoP
www.smartwares.eu/dop ve talimatları izleyin.

INTENDED USE: **FIRE SAFETY**
ESSENTIAL CHARACTERISTICS: **PASSED**
- Nominal activation conditions/ Sensitivity, Response delay (response time) and Performance under fire condition
- Operational reliability
- Tolerance to supply voltage
- Durability of operational reliability and response delay, temperature resistance
- Durability of operational reliability, vibration resistance
- Durability of operational reliability, humidity resistance
- Durability of operational reliability, corrosion resistance
- Durability of operational reliability, electrical stability

smartwares Europe
Jules Verneweg 87
5015 BH Tilburg
The Netherlands
www.smartwares.eu

CUSTOMER SERVICE
NL : 088 5940501 Lokaal tarief
BE : 078 481094(NL) Lokaal tarief
BE : 078 481540(FR) Tarif local
FR : 0825 560 650 18ct/min
DE : +49 (0) 1805 010762 14Ct./Min. dt. Festnetz, Mobil max. 42Ct./Min
UK: +44 (0) 345 230 1231
ES : +34 938427589

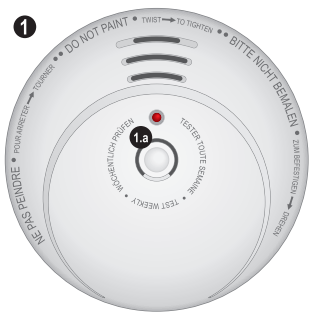

SK Otočte doľava pre otvorenie, otočte doprava pre uzatvorenie.
SV Otočte doľava pre otvorenie, otočte doprava pre uzatvorenie.
TR Açmak için sola, kapatmak için sağa çevirin.

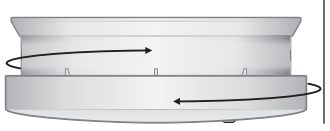

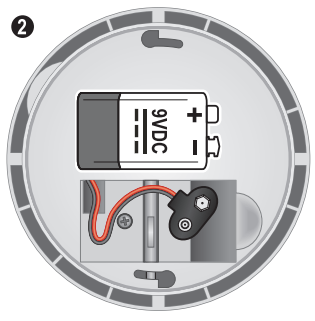

SK 9- voltová batéria, životnosť 5 rok
SV 9- voltová batéria, životnosť 5 rok
TR 9 Volt pil Kullanım ömrü 5yıl

Raymax : 6LR61
Duracell : 6LR61 or MN1604

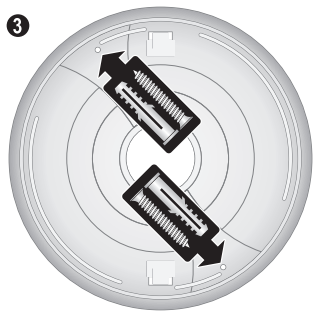

SK Montažni strop tipa
SV Rodzaj montażu sufit
TR Montaj tipi tavan

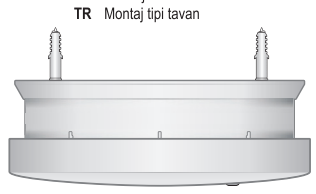

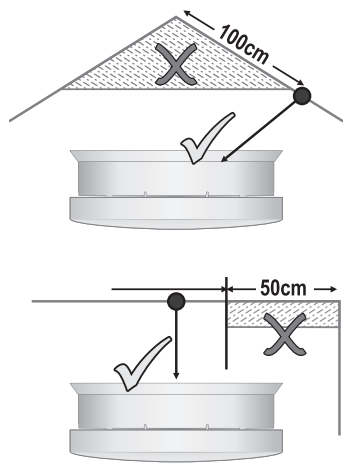

SK

VŠEOBECNÉ INFORMÁCIE
Ďakujeme, že ste si kúpili zariadenie na signalizáciu dymu od spoločnosti Smartwares! Pred použitím zariadenia na signalizáciu dymu si dôkladne prečítajte tieto pokyny. Tieto informácie uchovajte na bezpečnom a ľahko prístupnom mieste na budúce použitie a údržbu. Ak máte akékoľvek otázky alebo ak hľadáte ďalšie informácie o zariadení na signalizáciu dymu, navštívte našu webovú stránku www.smartwares.eu.

• **Číslo značky/modelu:** RM149A
• **Opis:** Zariadenie na signalizáciu dymu je založené na princípe fotobunky, čo znamená, že monitoruje prítomnosť dymu spôsobeného požiarom vo vzduchu. Tento prístroj obsahuje batéria 9V DC batérie so životnosťou 1 rok
• **Funkcia:** Signalizátor dymu je určený na upozornenie osôb, ktoré sa nachádzajú v blízkosti požiaru/dymu z požiaru, aby malí čas správne reagovať na nebezpečenstvo
• **Rozsah použitia:** Zariadenie na signalizáciu dymu pre budovy s obytnou funkciou
DÔLEŽITÉ:
• **Pozor:** Signalizátor je určený na detekciu dymu, nedokáže zabrániť požiaru!
• **Pozor:** Zariadení na signalizáciu dymu sa nesmie natrieť alebo prekryť, pretože by to mohlo spôsobiť stratu funkčnosti.
• **Pozor:** Použitie signalizátora dymu je súčasťou protipožiarnej ochrany, rovnako ako hasiace prístroje, núdzové rebríky, laná, ale aj vaša voľba pri používaní stavebných materiálov na renováciu. Vždy sa uistite, že existuje evakuačný plán a prediskutujte ho s vašimi deťmi. Zabezpečte, aby každú miestnosť bolo možné opustiť aj bez otvorenia dverí, napr. oknom. Ak existuje akákoľvek otázka príčiny poplachu, treba predpokladať, že poplach je spôsobený skutočným požiarom a dom treba okamžite evakuovať.
• **Výstraha:** Zariadenia na signalizáciu dymu je potrebné vymeniť najneskôr po 10 rokoch od počiatočnej aktivácie. Vyplňte dátum aktivácie na štítku s označením na výrobku a vyznačte dátum výmeny v kalendári.

POČIATOČNÁ AKTIVÁCIA
Pred montážou tohto zariadenia na signalizáciu dymu je dôležité aktivovať a vyskúšať prístroj. Zariadenie na signalizáciu dymu aktivujete a vyskúšate takto: Otvorte zariadenie **(pozri obrázok 1)**. Vložte batériu **(pozri obrázok 2)**. Zatvorte zariadenie na signalizáciu dymu a nechajte ho zapnuté asi 5 minút (prístroj sa kalibruje sám). Stlačte a podržte tlačidlo skúšky **(pozri obrázok 1a)**, až kým nezaznie zvuková signalizácia, a potom tlačidlo uvoľnite. Ak po stlačení tlačidla skúšky nezaznie zvuková signalizácia, zariadenie na signalizáciu dymu nefunguje správne a je potrebné to konzultovať so spoločnosťou Smartwares.
Dôležité: Pre bezpečnosť koncového užívateľa nesmie byť signalizácia dymu namontovaná, ak tam nie je batéria.

MONTÁŽ
Pri montáži zariadenia na signalizáciu dymu upevnite základnú dosku pomocou dodaných skrutiek a signalizátor jemne dotiahnite na základnú dosku **(pozri obrázok 3)**. Na zaručenie optimálneho fungovania signalizátora dymu venujte náležitú pozornosť nižšie uvedeným odporúčaniam. Po inštalácii zariadenia na signalizáciu dymu vždy vyskúšajte jeho funkčnosť pomocou tlačidla skúšky.
Dôležité:
• VAROVANIE: Aby nedošlo k úrazu, toto zariadenie musí byť bezpečne upevnené na strop podľa návodu na inštaláciu.
• Zariadenia na signalizáciu dymu by mali byť inštalované takým spôsobom, aby ich bolo možné dosiahnuť bez ohrozenia dymom požiaru, aby tak bolo možné spoľahlivo odhaliť požiar v počiatočnej fáze.
• Požiadavky na zariadenia na signalizáciu dymu sa líšia v jednotlivých štátoch a regiónoch. Vždy skontrolujte príslušné požiadavky vo vašej oblasti na miestnych úradoch!

Koľko zariadení na signalizáciu dymu?
• Aspoň v každej spálni / škôlke
• Aspoň v chodbách / na únikových cestách
• Aspoň jedno signalizačné zariadenie na 40m2
• Aspoň jedno signalizačné zariadenie na každom poschodí
• V miestnostiach, kde sa prevádzkujú elektrické zariadenia (t.j. prenosné ohrievače / zvlhčovače) Ak máte záujem o podrobnejšie rady, navštívte našu webovú stránku www.smartwares.eu.

Kam umiestniť zariadenia na signalizáciu dymu?
• Do stredu stropu miestnosti
• Maximálna výška: 6m
• Vo vzdialenosti aspoň 0,5 m od stien/prekážok:
• Malé miestnosti so šírkou <1 m: Do stredu stropu
• Chodby s max. šírkou 3 m: max 15 m vzdi alenosť medzi 2 zariadeniami na signalizáciu dymu. Max. 7,5 m od zariadení na signalizáciu dymu na prednej strane a na rohoch/križovat kách chodieb.
• Balkóny: Ak dĺžka a šírka balkóna je >2 m a výmera balkóna je >16 m2, pod balkónom sa vyžaduje ďalšie zariadenie na signalizáciu dymu
• Na sklonoch strechy: Ak je sklon >20°, min. 0,5 m a max. 1 m od vrchnej časti strechy. Ak je sklon If ≤20°, rovnako ako pri rovnom strope. Ak je čiastočný sklon strechy: ak rovný strop má šírku ≤1 m, rovnako ako pri sklone strechy. Ak rovný strop je široký >1 m, rovnako ako pri rovnom strope.
• Stropné trámy (alebo podobné): Ak je výška ≤0,2 m, montáž na strop alebo na trám. Ak je výška > 0,2 m a oddelená časť > 36m2 => medzi nimi sa vyžadujú ďalšie zariadenia na signalizáciu dymu.

Kam neumiestniť zariadenia na signalizáciu dymu?
• V blízkosti klimatizácie/ventilačných systémov;
• Na miesta, kde môžu vetraniu brániť napríklad závesy atď.;
• V miestnostiach, kde môže teplota dosiahnuť menej ako 0°C a viac ako 40°C.
• Na vlhké miesta/do kuchýň/kúpeľní, pretože para môže spôsobiť falošné poplachy. Ak máte záujem o zariadenia vhodné do týchto priestorov, navštívte našu webovú stránku;
• Bližšie ako 0,5 m od svetelných/elektrických zdrojov;
• Miesta, ktoré sú ťažko dosiahnuteľné a bránia prístupu k tlačidlu skúšky, výmene batérie a údržbe.

VÝMENA BATÉRIE
Ak je úroveň batérie nízka, zariadenie na signalizáciu dymu túto skutočnosť signalizuje pípnutím. Tento zvukový signál znie v intervaloch 43 sekúnd najmenej 30 dní. Ak sa ukáže tento ukazovateľ, ihneď vymeňte batérie. Ak chcete vymeniť batériu, otvorte zariadenie **(pozri obrázok 1)**, odstráňte prázdnu batériu a vložte novú batériu ***(pozrite obrázok 2)***. Dôrazne odporúčame vymeniť batérie v stanovenom termíne, aby ste zabezpečili včasnú výmenu.
• ***DÔLEŽITÉ:*** Po výmene batérií vždy vyskúšajte správne fungovanie zariadenia na signalizáciu dymu pomocou tlačidla skúšky.
• ***DÔLEŽITÉ:*** Batériu vymieňajte iba za jeden z nižšie uvedených typov batérií.

ÚDRŽBA
Skúšanie: Dôrazne odporúčame skúšať funkčnosť zariadenia na signalizáciu dymu každý mesiac. Stlačte a podržte tlačidlo skúšky, až kým nezaznie príjemná krátka zvuková signalizácia. Signalizácia skončí, keď sa uvoľní tlačidlo. Ak po stlačení tlačidla skúšky nezaznie zvuková signalizácia, zariadenie na signalizáciu dymu nefunguje správne a je potrebné to konzultovať so spoločnosťou Smartwares.
Výstraha: Na skúšanie zariadenia na signalizáciu dymu nepoužívajte otvorený oheň, mohli by ste tým poškodiť prístroj alebo vznietiť horľavé materiály a spôsobiť požiar.
Čistenie: Na optimálne fungovanie musí byť zariadenie na signalizáciu dymu očistené od prachu každý mesiac a vysávané každých šesť mesiacov. Dbajte na to, aby ste sa hubicou vysávača nedotkli vnútorných častí zariadenia na signalizáciu dymu. Po čistení vždy vyskúšajte funkčnosť prístroja stlačením tlačidla skúšky. Zaregistrujte sa na smartreminder.eu. a získajte bezplatné pripomienky

RIEŠENIE PROBLÉMOV
• Falošný poplach môžu spôsobiť: zváračské a rezacie práce, spájkovanie a iné horúce práce, pílenie a brúsenie, prach v dôsledku stavebných prác alebo čistenia, vodné pary, výpary z varenia, extrémne elektromagnetické účinky, teplotné výkyvy, ktoré vedú ku kondenzácii vlhkosti v zariadení na signalizáciu dymu.
• Najčastejšou príčinou falošného poplachu, resp. zlyhania signalizátora je prach, preto ak sa vyskytnú nejaké problémy, vždy vyčistite zariadenie na signalizáciu dymu podľa pokynov v odseku o údržbe. Ak sa týmto problém nevyrieši, je potrebné to konzultovať so spoločnosťou Smartwares.
• Smartwares nenesie zodpovednosť za stratu a/alebo poškodenie akejkoľvek povahy vrátane náhodných a/alebo následných strát, ktoré vyplývajú zo skutočnosti, že počas dymu alebo požiaru nezaznela zo zariadenia na signalizáciu dymu zvuková signalizácia.

SV

ALLMÄN INFORMATION
Tack för att du har köpt Smartwares brandvarnare! Läs igenom instruktionerna noga innan du börjar använda brandvarnaren. Förvara den här informationen på en säker och lättillgänglig plats för framtida användning och underhåll. Om du har några frågor eller om du letar efter ytterligare information om din brandvarnare, kan du besöka vår webbplats www.smartwares.eu.

• **Märke/modellnummer:** RM149A
• **Beskrivning:** Brandvarnaren är baserad på fotocellsprincipen, vilket innebär att brandvarnaren övervakar luften för brandrök. Apparaten innehåller ett 9V DC-batteribatterier med en livslängd på 1 år
• **Funktion:** Brandvarnaren är avsedd att varna personer som befinner sig i närheten av en brand/brandrök för att ge dem tid att reagera på lämpligt sätt mot faran
• **Tillämpningsområde:** Brandvarnare för byggnader avsedda som bostäder
VIKTIGT:
• **Försiktig:** Brandvarnaren är utformad för att upptäcka rök, inte för att förhindra en brand!
• **Försiktig**: Röklarm får inte målas eller täckas över då detta kan medföra brister i funktionen.
• **Försiktig:** Använd en brandvarnare som en del av ditt brandskydd, på samma sätt som brandsläckare, nödstegar, rep, men även dina val vad det gäller byggnadsmaterial vid renovering. Se alltid till att det finns en utrymningsplan och gå igenom den med dina barn. Se till att varje rum går att lämna utan att öppna en dörr, dvs. genom ett fönster. Om det råder några tveksamheter kring orsaken till larmet bör man alltid anta att larmet beror på en faktisk brand och utrymma bostaden omedelbart.
• **Varning:** Brandvarnare ska ersättas senast tio år efter den första aktiveringen. Fyll i aktiveringsdatumet på produktens klassificeringsetikett och lägg in utbytesdatumet i din kalender.

FÖRSTA AKTIVERING
Innan du monterar brandvarnaren är det viktigt att du aktiverar och testar apparaten. Aktivera och testa brandvarnaren på följande sätt: Öppna apparaten **(se bild 1)**. Anslut batteriet **(se bild 2)**. Stäng brandvarnaren och låt den vila i fem minuter (apparaten kalibrerar sig själv). Tryck och håll in testknappen **(se bild 1a)** tills dess att ett larm ljuder och släpp den sedan. Om larmsignalen inte ljuder när du trycker på testknappen fungerar inte brandvarnaren korrekt och du bör söka rådgivning hos Smartwares.
Viktigt: För slutanvändarens säkerhet kan röklarmet inte monteras om batteriet inte är på plats.

MONTERING
För att montera brandvarnaren, fäster du monteringsplattan med de inkluderade skruvarna och fäster sedan försiktigt brandvarnaren på monteringsplattan **(se bild 3)**. Var uppmärksam på placeringsrekommendationerna nedan för att garantera optimal funktion för din brandvarnare. När du har monterat brandvarnaren bör du alltid testa funktionen genom att använda testknappen.
Viktigt:
• **VARNING:** För att förhindra skador måste apparaten fästas ordentligt i taket i enlighet med monteringsinstruktionerna.
• Brandvarnare bör monteras på ett sådant sätt att de kan nås av brandrök utan hinder, så att bränder kan upptäckas redan när de håller på att utvecklas.
• Kraven på brandvarnare kan variera från stat till stat och region för region. Kontrollera alltid vilka krav som gäller i ditt område med dina lokala myndigheter!

Hur många röklarm?
• Minst i varje sovrum/barnrum
• Minst i korridorer/flygrutter
• Minst ett larm per 40m2
• Minst ett larm på varje våning
• I rum där elektriska apparater används (dvs bärbara värmare/luftfuktare) Besök vår webbplats www.smartwares.eu för mer detaljerade råd.

Var ska jag montera en brandvarnare?
• I mitten av taket i ett rum
• Max. höjd: 6 m
• Minst 0,5 m avstånd till väggar/barriärer:
• Små rum med en bredd på mindre än 1 m: I mitten av taket
• Korridorer med en max. bredd på 3 m: max. 15 m avstånd mellan två brandvarnare. Max. 7,5 m till öppningen och brandvarnare i korridorens ändar/korsningar.
• Loftgångar: Om längden och bredden på loftgången är mindre än 2 m och loftgångens area är mindre än 16m2, kan ytterligare brand varnare krävas under loftgången
• I lutande tak: Om lutningen är >20°, ska monta ge ske minst 0,5 m och maximalt 1 m från takets högsta punkt. Om lutningen är ≤20°, ska det hanteras som ett platt tak. Vid delvis lutande tak: om det platta taket är ≤1m brett, anses det vara lutande. Om det platta taket är >1m brett, anses det vara ett platt tak.
• Takbjälkar (eller liknande): Om höjden är ≤0,2 m, bör installation ske på bjälken eller i taket. Om höjden är > 0,2 m och den avdelade arean är > 36m2, bör ytterligare brandvarnare mon teras mellan bjälkarna.

Var ska du inte montera din brandvarnare?
• I närheten av luftkonditionering/ventilations system.
• Platser där ventilationen kan hindras som t.ex. gardiner etc.
• I rum där temperaturen kan vara lägre än 0°C eller högre än 40°C.
• I fuktiga utrymmen/kök/badrum eftersom ånga kan orsaka falsklarm. Besök vår webb plats för larm som är lämpliga för användning i dessa rum.
• Närmare än 50 cm från ljuskällor/elektriska uttag.
• Platser som är svåra att nå och förhindrar åtkomst till testknappen, byte av batteri och underhåll.

BYTE AV BATTERI
Om batteriet börjar bli lågt kommer brandvarnaren att indikera detta med ett ljudligt "pip". Denna indikering ljuder kontinuerligt med intervaller på 43 sekunder i minst 30 dagar. Byt batterierna omedelbart när denna indikering avges. För att byta batteriet, öppnar du apparaten **(se bild 1)**, avlägsnar det tomma batteriet och ansluter ett nytt batteri **(se bild 2)**. Vi rekommenderar dig att byta batteriet på ett fast datum, så att det byts i tid.
• ***VIKTIGT:*** Efter att ha ersatt batterierna bör du alltid använda testknappen för att testa så att brandvarnaren fungerar korrekt.
• ***VIKTIGT:*** Ersätt endast batterierna med någon av nedanstående, certifierade batterityper:

UNDERHÅLL
Test: Vi rekommenderar verkligen att du testar brandvarnarens funktion varje månad. Tryck och håll in testknappen tills dess att den användarvänliga, korta larmsignalen ljuder. Signalen upphör när du släpper knappen. Om larmsignalen inte ljuder när du trycker på testknappen fungerar inte brandvarnaren korrekt och du bör söka rådgivning hos Smartwares.
Varning: Använd inte en öppen låga för att testa din brandvarnare, det kan skada apparaten eller tända eld på lättantändliga material och starta en brand.
Rengöring: För optimal prestanda bör brandvarnaren dammas en gång i månaden och dammsugas var sjätte månad. Vidrör inte brandvarnarens insida med dammsugarens munstycke. Testa alltid apparatens funktion efter rengöring genom att trycka på testknappen. Registrera dig gratis för att få fria påminnelser från smartreminder.eu

FELSÖKNING
• Falsklarm kan orsakas av: svets- och skärarbeten, lödning och andra heta arbeten, sågning och slipning, damm från byggarbete eller städning, vattendimma, os från matlagning, extrema elektromagnetiska effekter, temperaturvariationer som kan leda till kondens i brandvarnaren.
• Damm är den vanligaste orsaken till falsklarm/fellarm, därför bör du alltid rengöra brandvarnaren enligt beskrivningen i paragrafen "underhåll" om du får problem. Om detta inte löser problemet, bör du söka rådgivning hos Smartwares.
• Smartwares kan aldrig hållas ansvariga för förlust och/eller skador oavsett natur, inklusive tillfälliga och/eller följdförluster som uppstår på grund av att brandvarnarens signal inte ljöd vid rök eller brand.

TR

GENEL BİLGİLER
Bu Smartwares duman alarm cihazını satın aldığınız için teşekkür ederiz! Lütfen duman alarm cihazını kullanmadan önce bu talimatları dikkatli bir şekilde okuyun. Bu bilgileri gelecekte kullanım ve bakım için güvenli ve kolayca erişilebilir bir yerde saklayın. Duman alarm cihazınız hakkında herhangi bir sorunuz varsa veya ek bilgi arıyorsanız lütfen web sitemizi ziyaret edin: www.smartwares.eu.

• **Model numarası:** RM149A
• **Açıklama:** Duman alarm cihazında fotosel ilkesi temel alınmıştır, bunun anlamı alarm havayı yangının neden olduğu duman için izler. Bu aparat şunları içerir 9V DC pil pil; 1 yıl kullanım ömrüne sahiptir
• **İşlev:** İnsanların tehlikeye karşı doğru şekilde müdahale etmesini sağlamak amacıyla yangın/yangın dumanı yakınındaki insanları uyarmak için tasarlanmış duman alarm cihazı
• **Uygulama kapsamı:** Konut amaçlı kullanılan binalar için duman alarm cihazı
ÖNEMLİ:
• **Dikkat:** Alarm dumanı saptamak için tasarlanmıştır; angını önleyemez!
• **Dikkat:** Duman alarm cihazı veya üzeri örtülmemelidir, aksi halde işlevselliğini kaybedebilir.
• **Dikkat:** Duman alarmının kullanılması, yangın söndürücüler, acil durum merdivenleri, halatlar gibi yangından korunma önlemlerinin bir parçasıdır fakat aynı zamanda tadilat amaçlı yapı malzemesi olarak da kullanılır. Bir tahliye planının bulunduğundan emin olun ve bunu çocuklarınıza anlatın. Her odanın kapı açılmadan, örn. pencereden terk edilebildiğinden emin olun. Alarmın neden verildiğinden emin değilseniz alarmın gerçek bir yangından kaynaklandığı kabul edilmeli ve konut derhal tahliye edilmelidir.
• **Uyarı:** Duman alarm cihazları ilk aktivasyondan sonra en geç 10 yıl içinde değiştirilmelidir. Aktivasyon tarihini ürünün üzerindeki anma etiketine yazın ve değişiklik tarihini takviminizde işaretleyin.

İLK AKTİVASYON
Bu duman alarm cihazını monte etmeden önce aparatın aktive edilmesi ve test edilmesi önemlidir. Duman alarm cihazını aşağıdaki şekilde aktive edin ve test edin: Aparatı açın **(bkz. resim 1)**. Pili takın **(bkz. resim 2)**. Duman alarm cihazını kapatın ve yaklaşık 5 dakika bekleyin (aparat kendi kendini kalibre edecektir). Alarm sinyal verene kadar test düğmesini **(bkz. resim 1a)** basılı tutun ve ardından bırakın. Test düğmesine basıldıktan sonra alarm sinyali verilmezse duman alarm cihazı doğru şekilde çalışmıyordur ve Smartwares'ten yardım alınması gerekir.
Önemli: Son kullanıcının güvenliği için duman alarmı pil takılı değilse monte edilemez.

MONTAJ
Duman alarm cihazını monte etmek için taban plakasını birlikte gelen vidalarla sabitleyin ve alarmı nazikçe taban plakasının üzerine sıkın **(bkz. resim 3)**. Duman alarm cihazınızdan optimum performansı elde etmek için aşağıdaki konumlandırma tavsiyelerine özellikle dikkat edin. Duman alarm cihazını monte ettikten sonra her zaman test düğmesini kullanarak çalışıp çalışmadığını kontrol edin.
Önemli:
• UYARI: Yaralanmanın önlenmesi için bu cihazın montaj talimatlarına uygun olarak tavana güvenli bir şekilde monte edilmesi şarttır.
• Duman alarm cihazları yangın dumanı cihazlara engellenmeden ulaşabilecek şekilde monte edilmelidir, böylece yangınlar geliştirme aşamasında güvenilir bir şekilde algılanabilir.
• Duman alarm cihazları için gerekliliklerin ülkeden ülkeye ve bölgeden bölgeye değişkenlik gösterebilir. Her zaman bölgenizdeki ilgili gerekliliklerin yerel resmi makamlardan kontrol edin!

Kaç tane duman alarm cihazı kullanılmalı?
• En azından her yatak odasında/çocuk odasında
• En azından koridorlarda/kaçış yollarında
• 40m2 başına en az bir alarm
• Her bir katta en az bir alarm
• Elektrikli cihazların (örn. taşınabilir ısıtıcılar/nemlendiriciler) çalıştırıldığı odalarda
Daha ayrıntılı tavsiyeler için lütfen web sitemizi ziyaret edin: www.smartwares.eu.

Duman alarm cihazı nereye monte edilmeli?
• Odanın tavanının orta noktasına
• Maksimum yükseklik: 6m
• Duvarlara/bariyerler minimum 0,5 m mesafe:
• 1m'den az genişliğe sahip küçük odalar: Tavanın orta noktasına
• Maksimum 3m genişlikteki koridorlar: 2 duman alarm cihazı arasında maksimum 15m mesafe. Koridorların köşelerinde/geçitlerinde ön yan ve duman alarm cihazlarına maksimum 7,5m.
• Galeriler: Galerinin uzunluğu ve genişliği 2m' den büyükse ve galeri alanı 16m2'den büyükse galeri için ek duman alarm cihazı gereklidir
• Eğimli çatılarda: >20° ise çatı tepesinden mini mum 0,5m ve maksimum 1m. ≤20° ise düz tavan olarak düşünün. Kısmi eğimli çatılarda: düz tavan ≤1m genişliğinde ise eğimli çatı olarak düşünün. Düz tavan >1m genişliğinde ise düz tavan olarak düşünün.
• Tavan kirişleri (veya benzeri): Yükseklik ≤0,2m ise tavana veya kirişe montaj. Yükseklik > 0,2m ve ayrılmış alan > 36m2 ise => aralarına ek duman alarmı cihazları.

Duman alarm cihazınızı nereye monte edilmemeli?
• Klima/havalandırma sistemlerinin yakını;
• Perdeler, vb. gibi havalandırmanın engellenebi leceği yerlere;
• Sıcaklık 0°C'nin altına ve 40°C'nin üstüne çıkabileceği odalara.
• Nemli yerlere/mutfaklara/banyolara, zira buhar yanlış alarmlara neden olabilir. Lütfen bu odalarda kullanım için uygun alarmlar için web sitemiziziyaret edin;
• Işık kaynaklarına/elektrik kaynaklarına 50 cm'den yakın yerlere;
• Ulaşması güç yerler ve test düğmesi, pil değişi mi ve bakım işlemleri için erişimin engellendiği yerlere.

PİLİN DEĞİŞTİRİLMESİ
Pil zayıfladığında duman alarm cihazı bir "bip" sesi ile bu durumu belirtir. Bu gösterge en az 30 gün boyunca 43 saniye aralıklarla sürekli olarak sinyal verir. Bu gösterge sinyal verdiği anda pilleri değiştirin. Pili değiştirmek için aparatı açın **(bkz. resim 1)**, boş pili çıkarın ve yeni pili **(bkz. resim 2)** takın. Zamanında değiştirildiğinden emin olmak için pili sabit bir tarihte değiştirmenizi önemle tavsiye ederiz.
• ***ÖNEMLİ:*** Piller değiştirildikten sonra her zaman duman alarm cihazının doğru şekilde çalışıp çalışmadığını test düğmesi ile test edin.
• ***ÖNEMLİ:*** Pili yalnızca aşağıdaki onaylı pil tiplerinden biriyle değiştirin.

BAKIM
Test: Duman alarm cihazınızın çalışıp çalışmadığını her ay test etmenizi önemle tavsiye ederiz. Kullanıcı dostu kısa alarm sinyali çalana kadar test düğmesini basılı tutun. Düğme bırakıldığı anda sinyal durur. Test düğmesine basıldıktan sonra alarm sinyali verilmezse duman alarm cihazı doğru şekilde çalışmıyordur ve Smartwares'ten yardım alınması gerekir.
Uyarı: Duman alarm cihazınızı test etmek için açık alev kullanmayın, aksi halde aparat zarar görebilir veya yanıcı malzemeler tutuşabilir ve yangın çıkabilir.
Temizlik: Optimum performans için ayda bir defa duman alarm cihazının tozu alınmalı ve her altı ayda bir elektrikli süpürge ile temizlenmelidir. Duman alarm cihazının iç kısmına elektrikli süpürgenin ucunu temas ettirmeyin. Temizlikten sonra her zaman test düğmesine basarak aparatın çalışıp çalışmadığını test edin. Ücretsiz hatırlatmalar için lütfen smartreminder.eu adresine kaydolun

SORUN GİDERME
• Kaynak ve kesme işlemleri, lehim ve diğer sıcak işlemler, testere ile kesme ve taşlama, inşaat çalışmalarından veya temizlikten kaynaklanan toz, su buharı, yemek pişirme dumanları, aşırı elektromanyetik etkiler, duman alarmında nemin yoğunlaşmasına yol olan sıcaklık dalgalanmaları yanlış alarmlara neden olabilir.
• En yaygın yanlış alarm nedeni tozdur, dolayısıyla herhangi bir sorun yaşıyorsanız duman alarm cihazını her zaman "bakım" paragrafında açıklanan şekilde temizleyin. Bu, sorunu çözmüyorsa Smartwares'ten yardım isteyin.
• Smartwares duman alarmı sinyalinin duman veya yangın esnasında çalmamasından kaynaklanan, arızı ve/veya dolaylı kayıplar da dahil olmak üzere herhangi bir mahiyetteki kayıplardan ve/veya zararlardan kesinlikle sorumlu tutulamaz.

TECHNICKÉ ÚDAJE
• Dymový snímač: Optický • Typ batérie: batéria 9V DC • Vymeniteľná batéria: Áno
• Životnosť batérie: 5 rokov • Živostnosť zariadenia: 10 rokov • Prevádzková teplota: 0-40 °C
• Prevádzková vlhkosť: 25-85 % • Hlasitosť signalizácie: >85 dB pri 3 m • Typ montáže: Strop
• Oblasť detekcie: Max 40 m2 • Funkcia pozastavenia: Nie • Montáž na (LAV): Nie
: Len na vnútorné použitie.
: Pred použitím si prečítajte návod a starostlivo ho uchovajte na budúce použitie a údržbu.

Podmienka	Kontrolka LED	Zvuk
Normálna prevádzka	Bliká každých 43 sekúnd	Žiadny
Skúšanie	Bliká rýchlo	Rýchle pípnutia
Signalizácia	Bliká rýchlo	Rýchle pípnutia
Indikácia vybitia batérie	Bliká každých 43 sekúnd	1 krátke pípnutie každých 43 sekúnd

TEKNISKA DATA
• Brandvarnare: Optisk • Batterityp: ett 9V DC-batteri • Utbytbart batteri: Ja
• Batteriets livslängd: 5 år • Apparatens livslängd: 10 år • Användningstemperatur: 0-40 °C
• Användningsluftfuktighet: 25-85 % • Larmvolym: >85 dB vid 3 m • Monteringstyp: Tak
• Detekteringsområde: Max 40 m2 • Pausfunktion: Nej • Installation i fritidsfordon: Nej
: Endast för inomhusbruk.
: Läs bruksanvisningen före användning och spar den för framtida användning samt underhåll.

Tillstånd	LED	Ljud
Normal drift	Blinkar var 43:e sekund	Ingen
Test	Blinkar snabbt	Snabba pip
Larm	Blinkar snabbt	Snabba pip
Indikering för lågt batteri	Blinkar var 43:e sekund	Ett kort pip var 43:e sekund

TEKNİK VERİLER
• Duman sensörü: Optik • Pil tipi: 9V DC pil • Değiştirilebilir pil: Evet
• Pil ömrü: 5 yıl • Cihaz ömrü: 10 yıl • Çalışma sıcaklığı: 0-40 °C
• Çalışma nemi: % 25-85 • Alarm ses düzeyi: 3m'de >85dB • Montaj tipi: Tavan
• Algılama alanı: Maksimum 40m2 • Duraklatma işlevi: Hayır • Montaj (LAV): Hayır
: Yalnızca iç mekanda kullanım için.
: Lütfen kullanmadan önce kılavuzu okuyun ve gelecekte kullanım ve bakım için dikkatli bir şekilde saklayın.

Durum	LED	Ses
Normal çalışma	Her 43 saniyede bir yanıp söner	Yok
Test	Hızla yanıp söner	Hızlı bip sesi
Alarm	Hızla yanıp söner	Hızlı bip sesi
Düşük pil göstergesi	Her 43 saniyede biryanıp söner	Her 43 saniyede bir 1kısa bip