smartwares® RM218_10.038.93 V1-4/2016-10

EN Smoke Detector
DE Rauchwarnmelder
PL Czujnik dymu

CE 0786
RM218-002CPR
15
Fire Safety EN14604:2005/AC:2008

VdS
G214064
VdS3131

Best before date: Not applicable

For DoP go to: service.smartwares.eu/dop and follow instructions.
Gehen Sie für DOP: service.smartwares.eu/dop und folgen Sie den Anweisungen.

smartwares® safety & lighting BV.
Jules Verneweg 87
5015 BH Tilburg
The Netherlands
service.smartwares.eu

CUSTOMER SERVICE
NL : 0900-2088888 Lokaal tarief
BE : 070-233031 (NL) Lokaal tarief
: 0800-97570 (FR) Gratuit
FR : 0825 560 650 15ct/min
DE: +49 (0) 1805 010762
14Ct./Min. dt. Festnetz,
Mobil max. 42Ct./Min
UK: +44 (0) 345 230 1231
ES : +34 938427589

Intended use: Fire Safety / Essential characteristics: Passed
- Nominal activation conditions/ Sensitivity, Response delay (response time) and Performance under fire condition
- Operational reliability
- Tolerance to supply voltage
- Durability of operational reliability and response delay, temperature resistance
- Durability of operational reliability, vibration resistance
- Durability of operational reliability, humidity resistance
- Durability of operational reliability, corrosion resistance
- Durability of operational reliability, electrical stability

BATTERIE / 3V DC CR123A Lithium
Lebenszeit 10J, nicht ersetzbar - Lifetime 10yr, not replaceable
Życie 10 lat, nie wymienne - Levensduur 10 jr, niet vervangbaar
Vie 10 ans, pas remplaçables - Vida útil 10 años, no sustituible

✔ Mounting type ceiling - Montageart Decke
Rodzaj montażu sufit - Montagetype plafond
Type de montage plafond - Tipo de montaje techo

✘ Installation in a camper - Einbau in ein Wohnmobil
Instalacja w kamperze - Installatie in een camper
Installation dans un camping-car - Instalación en una caravana

✔ Individual alarm indicator - Individuelle Alarmanzeige
Indywidualny wskaźnik alarmu - Afzonderlijke alarmindicator
Indicateur d'alarme individuel - Indicador de alarma individual

✔ Alarm prevention (hush) - Alarm Prävention (Stille)
Zapobieganie alarmu (cisza) - Alarm preventie (pauze)
Prévention d'alarme (silence) - Prevención de alarma (silencio)

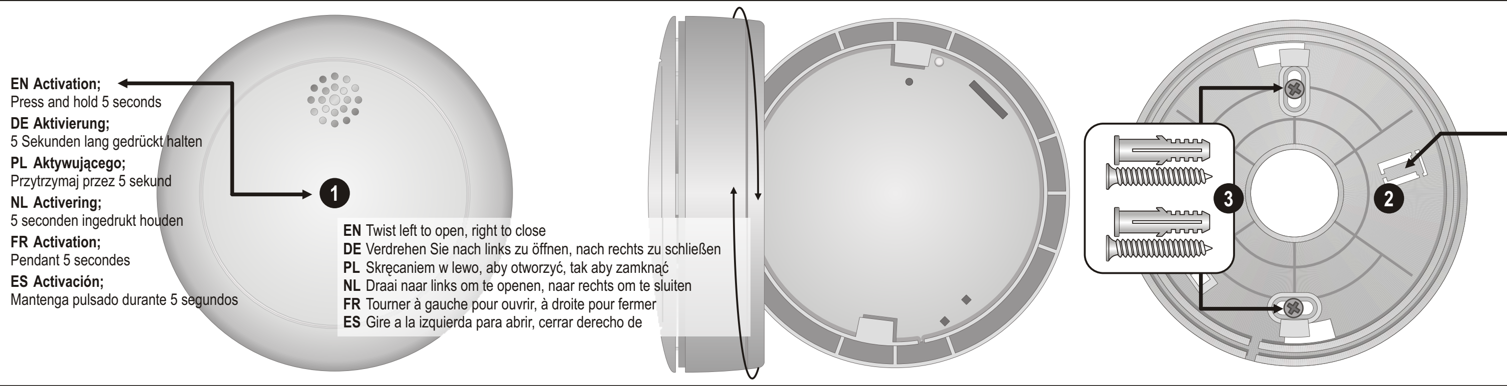

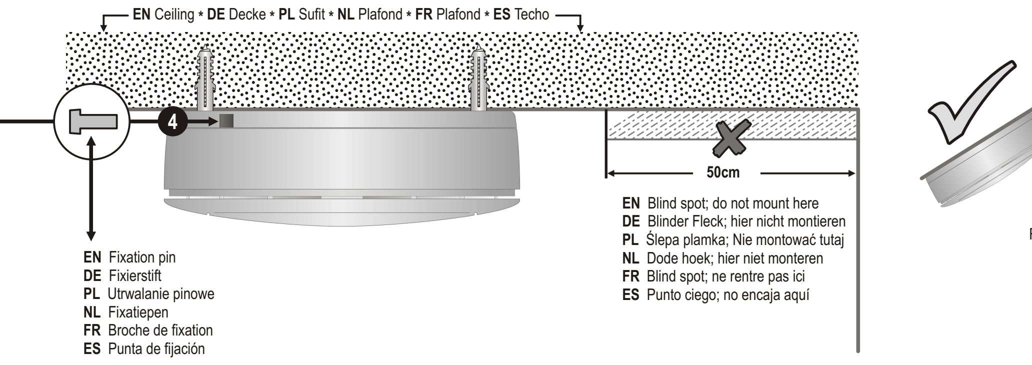

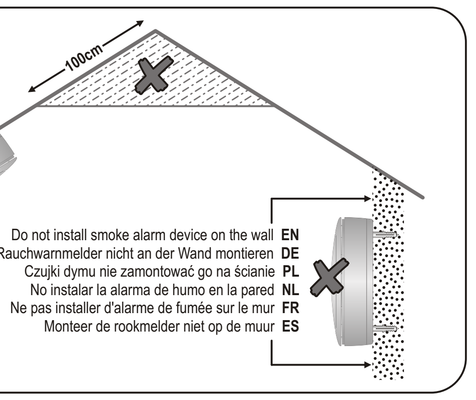

EN

IMPORTANT INFORMATION

1. **General product information:**
The smoke alarm device, if properly installed and maintained, sounds the alarm at an early stage of the fire. This can give you those extra valuable seconds to evacuate your home and call the fire department. The smoke alarm device works with an 3V lithium battery. Under normal conditions the service life of the battery is up to 10 years. When the battery is (almost) empty, the smoke detector indicates this by an audible "beep". This indicator sounds every 30-40 seconds during minimum 30 days. End of life, replace complete smoke alarm device!
2. **Make/model number:** Smartwares RM218
3. **Power supply:** 3V DC CR123A Lithium (not replaceable battery)
4. **Scope of application:** Smoke alarm device for buildings with residential function.
5. **Function:** Gives a warning when smoke caused by a fire is detected.
6. **Description:** Smoke alarm device based on the photocell principle, which means that the alarm monitors the air for smoke caused by fire. Smoke alarm device does not detect heat, gas or fire.
7. **Advice:** Keep these instructions in a safe, easily accessible place.
8. **Caution:** The alarm is designed in order to detect smoke; it cannot prevent a fire.
9. **Caution:** The smoke alarm device should not be painted. Protect the smoke alarm device from dust during renovation work.
10. **Caution:** The smoke alarm device should not be taped/covered (this causes loss of functionality).
11. **Caution:** Keep the smoke alarm device out of the reach of children.

ACTIVATION

Press test button **(1)** and hold it for above 5 seconds until LED lights, and release it within 1 second, the unit will generate a "beep" indicates that it is activated and goes into work status.

CAUTION : Activate smoke alarm first or else there is no function for this unit.

TESTING

Test the unit to ensure proper operation by pressing the test button, this will sound the alarm if the electronic circuitry, horn, and battery are working. If no alarm sounds, there is a defective battery or other failure.

NOTE: WEEKLY TESTING IS REQUIERED

DO NOT : Use an open flame to test your alarm, you could damage the alarm or ignite combustible materials and start a fire.

CAUTION : Due to the loudness (85 decibels) of the alarm. Always stand an arms-length always from the unit when testing. Test the alarm weekly to ensure proper operation. Erratic or low sound coming from your alarm may indicate a defective alarm.

INSTALATION

1. What is the best place to mount a smoke alarm device
* In the middle of the ceiling but at least 50cm from every edge.
* At least one on each floor.
* In every bedroom.
* In the hallway and stairwell.
* On the landing.
* In the living room.
* In the storage room or rooms with electrical appliances.
2. The alarm should not be installed in
* A space where the temperature can drop below 4 and above 40°C
* In humid areas.
* Right next to doors or windows and not near a fan or radiator.

DO NOT INSTALL SMOKE ALARM DEVICE ON THE WALL!

Do not install the alarm in a place with difficult access, which could make it difficult to operate the test button and maintenance. The alarm can be installed quickly and easily. Install the base plate on the selected location using the provided screws.

3. Mounting
* Take the fixation pin out of the groundplate **(2)**
* Screw the mounting plate with 2 screws on the celling **(3)**
* Fix the smoke alarm device on the mounting plate by turning, till you hear a "click"
* Put the fixation pin in the hole **(4)**
* Test the smoke alarm device by pushing the test button **(1)**
4. Caution
* Do not cover the smoke alarm device with tape! When SMOKE is detected, you will hear a loud intermittent sound (85dB).
5. Recommendation
* Increase the detection area by installing several smoke alarm devices

ALARM SILENCE (hush mode)

During the smoke alarm is alarming, you push the test button, it will be paused the smoke alarm alarming for approx. 10 minutes. The red LED will flash every 8 seconds, it indicates the smoke alarm device is running into the hush mode. Smoke alarm devices are designed to minimize nuisance alarms. Combustion particles from cooking may set off the alarm if the alarm is located close to the cooking area. Large quantities of combustible particles are generated from spills or when grilling/frying. Using the fan on a range hood that vents to outside (non-recirculating type) will also help remove these combustible particles from the kitchen. The alarm silence (test button) is extremely useful in a kitchen area or other areas prone to nuisance. The hush feature is to be used only when a known alarm condition, such as smoke from cooking activates the alarm. The smoke alarm device is desensitized by push the alarm silence (hush mode) on the smoke alarm device cover, if the smoke is not too dense, the alarm will silence to indicate that the alarm is in a temporarily desensitized condition. The smoke alarm device will automatically reset after approximately 10 minutes, if after this period, particles of combustion are still present, the alarm will sound again. The alarm silencer (hush mode) can be repeatedly until the air has been cleared of the condition causing the alarm.

NOTE : Dense smoke will override the alarm silencer and sound a continuous alarm, the smoke alarm goes back to normal work status from hush mode

CAUTION : Before using the alarm silence (hush), identify the source of the smoke and be certain a safe condition exists.

PREVENTIVE MAINTENANCE

Testing
The smoke alarm device is provided with a test button. Push it in until the alarm sounds. The signal stops when the button is released. Test the alarm at least once a week.

Cleaning
For the best performance, the smoke alarm device must be dusted once a month and vacuumed every 6 months. Remove the detector from the ceiling plate and carefully vacuum the detector. Do not touch the inside with the nozzle of the vacuum cleaner. Then test the alarm.

CAUTION : The smoke detector loses its effectiveness if it is covered.
WARNING : The smoke alarm device should not be painted / taped. Do not test the smoke alarm device with candles, flames, cigarettes, etc.

IMPORTANT INSTRUCTIONS IN CASE OF FIRE ALARM

A smoke alarm device is part of your fire protection together with fire extinguishers, escape ladders, ropes as well as your choice of building materials during renovations. Also make sure that there is an escape route; discuss this with your children, make sure any room can be evacuated without opening the door, for example through a window. If the smoke alarm device is not working properly, consult the instructions of the supplier. Keep the manual within reach. The local fire department can provide more information about fire prevention. Keep the smoke detector away from children.

Warning
If there is any doubt about the cause of the alarm, assume that there really is a fire and carry out your emergency plan. Please do not assume that it is a false alarm. Dust can cause excessive sensitivity. Vacuum as indicated above. Do not paint the smoke alarm device.
False alarm
Unusual atmospheric conditions may be the cause that the very sensitive smoke detector gives a false alarm. If there is no fire, ventilate the room and / or blow clean air in the smoke alarm device, for example, by waving a newspaper under the smoke alarm device until the alarm stops. Once it is clean, there is an automatic reset.
Recommendation
We recommend that you do not use smoke alarm devices that are older than 10 years in order to limit the risk of defects. The smoke alarm device is not a substitute for insurance for furniture, home, life, or other form of insurance.

Smartwares Safety & Lighting
Can never be held liable for loss and / or damages of any kind, including incidental and or consequential damages arising out of the fact that the signal from the smoke alarm device is not triggered by smoke or fire.

TROUBLESHOOTING

1. The alarm does not sound when pressing the test button.
* Carefully vacuum the smoke alarm device (see Cleaning), test afterwards. Still no reaction; replace smoke detector
2. The smoke alarm device "chirp" with red LED flashes once every 40 sec.
* The battery is under low battery status, please replace the smoke alarm device; battery is not replaceable.
3. Smoke alarm device "chirp" occurs every 40 seconds
* Clean smoke alarm device. Please refer to maintenance section. When problem is not solved replace smoke alarm device.
4. Smoke alarm device sounds unwanted alarms intermittently or when resident are cooking or taking showers.
* Press test button to pause alarm.
* Clean smoke alarm device (maintenance section)
* Move smoke alarm device to other place and press test button

If these actions do not solve the problem, do not try to repair it yourself. If the problems occur within the warranty period and are under warranty conditions, return the smoke alarm device plus valid proof of purchase with a clear description of the complaints to: **Smartwares Safety & Lighting.**

SPECIFICATIONS

Power	: 3V DC CR123A Lithium (not replaceable battery)
Operating temperature	: -10 ~ 38°C
Operating humidity	: 25 ~ 85%
Smoke sensor	: Optical
Alarm volume	: > 85db(a) at 3 meters.
Pause time	: approx. 10 minutes

: For indoor use only.

: Read the manual before use, and keep it in a safe place for future use and for product maintenance.

EN PRODUCT GUARANTEE

This product has factory warranty according to EU regulations. Guarantee lasts for the number of years shown on the packaging, starting from the date of purchase. Keep the receipt - proof of purchase is required in order to rely on guarantee. In the case of problems, please contact with the store where you purchased the product. For further product information call to our Hotline or visit our website: www.smartwaressafetylighting.eu

DISPOSAL

Correct Disposal of This Product (Waste Electrical & Electronic Equipment) (Applicable in the European Union and other European countries with separate collection systems)

This marking shown on the product or its literature, indicates that it should not be disposed with other household wastes at the end of its working life. To prevent possible harm to the environment or human health from uncontrolled waste disposal, please separate this from other types of wastes and recycle it responsibly to promote the sustainable reuse of material resources.Household users should contact either the retailer where they purchased this product, or their local government office, for details of where and how they can take this item for environmentally safe recycling. Business users should contact their supplier and check the terms and conditions of the purchase contract. This product should not be mixed with other commercial wastes for disposal.

*** Always throw empty batteries to the battery recycling bin.**
*** If the battery is built-in inside the product, open the product and remove the battery.**

MAINTENANCE

The devices are maintenance-free, so never open them. The guarantee becomes void when you open the appliance.Only clean the outside of the devices with a soft, dry cloth or a brush. Prior to cleaning, remove the devices from all voltage sources. Do not use any carboxylic cleaning agents or petrol, alcohol or similar. These attack the surfaces of the devices. Besides, the vapors are hazardous to your health and explosive. Do not use any sharp edged tools, screw drivers, metal brushes or similar for cleaning. **Warning:** Protect the battery against fire, too much heat and sunshine

SAFETY

* Make sure that all electric connections and connection cables meet the pertaining regulations and are in conformity with the operating instructions.
* Do not overload electrical outlets or extension cords, fire or electric shocks can be the result
* Please contact an expert in case you have any doubts about the mode of operation, the safety or connecting the appliances.
* Keep all parts away from young children's reach
* Do not store this item on wet, very cold or warm places, this can damage the electronic circuit boards.
* Avoid dropping or shocks, this can damage the electronic boards
* Never replace damaged power cables yourself! In such a case, remove them from the net and take the devices to a workshop.
* Repairs or opening of this item may only be performed by an authorised workshop.
* Wireless systems are subject to interference from cordless phones, microwaves, and other wireless devices operating in the 2.4GHz range. Keep the system AT LEAST 10 ft away from the devices during installation and operation.
* Keep batteries out of the reach of children. Batteries not swallow. If a cell or battery is swallowed, call a physician immediately.

DE

BEDIENUNGSANLEITUNG

1. **Allgemeine Produktinformationen:**
Der Rauchwarnmelder, wenn ordnungsgemäß installiert und gewartet, schlägt in einer frühen Phase des Feuers Alarm. Dies kann Ihnen diese besonders wertvollen Sekunden geben, um Ihr Haus zu evakuieren und die Feuerwehr zu rufen. Der Rauchwarnmelder wird mit einer 3V Lithiumbatterie betrieben. Unter normalen Bedingungen beträgt die Lebensdauer der Batterie bis zu 10 Jahre. Wenn die Batterie (fast) leer ist, weist der Rauchwarnmelder mit einem hörbaren "Piep" darauf hin. Dieser Hinweis ertönt alle 30-40 Sekunden, mindestens 30 Tage lang. Beim Ertönen des Batterie-leer-Signals sollte der Rauchwarnmelder schnellstmöglich ersetzt werden.
2. **Fabrikat-/Modellnummer:** Smartwares RM218
3. **Stromversorgung:** 3V DC CR123A Lithium (nicht austauschbare Batterie)
4. **Einsatzbereich:** Rauchwarnmelder für Gebäude mit Wohnfunktion.
5. **Funktion:** Gibt eine Warnung bei der Erkennung von Brandrauch.
6. **Beschreibung:** Der Rauchwarnmelder basiert auf dem Fotozellenprinzip, was bedeutet, dass der Rauchwarnmelder die Luft auf Rauch überwacht. Der Rauchwarnmelder erkennt keine Hitze, Gas oder Feuer.
7. **Hinweis:** Bitte diese Anleitung sorgfältig aufbewahren.
8. **Achtung:** Der Rauchwarnmelder wurde entwickelt, um Rauch zu erkennen. Der Rauchwarnmelder kann kein Feuer verhindern.
9. **Achtung:** Der Rauchwarnmelder darf nicht angestrichen werden. Schützen Sie den Rauchwarnmelder vor Staub während Renovierungsarbeiten.
10. **Achtung:** Der Rauchwarnmelder darf nicht abgeklebt / abgedeckt werden (dies verursacht Funktionsverlust).
11. **Achtung:** Halten Sie den Rauchwarnmelder außerhalb der Reichweite von Kindern.

AKTIVIERUNG

Drücken Sie die Prüftaste **(1)** und halten Sie diese mehr als 5 Sekunden lang gedrückt, bis die LED leuchtet und lassen Sie sie innerhalb von 1 Sekunde wieder los, der Rauchwarnmelder wird einen "Piep" erzeugen, der darauf hinweist, dass er aktiviert ist und in den Betriebsstatus übergeht.

ACHTUNG : Der Rauchwarn-melder muss zuerst aktiviert werden, andernfalls ist dieser nicht funktionsbereit.

PRÜFUNG

Prüfen Sie den Rauchwarnmelder durch Drücken der Prüftaste, um den ordnungsgemäßen Betrieb zu gewährleisten. Durch die Prüfung wird der Alarm ausgelöst, der die Funktionsbereitschaft des Rauchwarnmelders anzeigt. Wenn kein Alarm ertönt, ist ein Fehler aufgetreten.

ANMERKUNG: EINE WÖCHENTLICHE PRÜFUNG WIRD EMPFOHLEN

NICHT : Eine offene Flamme verwenden, um den Rauchwarnmelder zu prüfen. Sie könnten den Rauchwarnmelder dadurch beschädigen, oder brennbare Stoffe entzünden und ein Feuer entfachen.

ACHTUNG : Aufgrund der Lautstärke (85 Dezibel) des Rauchwarnmelders, sollten Sie beim Prüfen des Rauchwarnmelders eine Armlänge Abstand von dem Gerät halten. Ein unregelmäßiger/niedrigen Ton Ihres Rauchwarnmelders weist auf einen Defekt hin.

INSTALLATION

1. In Wohnungen müssen Schlafräume und Kinderzimmer sowie Flure, über die Rettungswege von Aufenthaltsräumen führen, jeweils mindestens einen Rauchwarnmelder haben. Dieser muss so eingebaut oder angebracht und betrieben werden, dass Brandrauch frühzeitig erkannt und gemeldet wird.
* An der Decke, möglichst in der Raummitte.
* Mind. 50 cm von Wänden, Einrichtungsgegenständen und Lampen entfernt.

RAUCHWARNMELDER NICHT AN DER WAND MONTIEREN!!

Wir empfehlen die Einhaltung der Anwendungsnorm DIN 14676 für Rauchwarn-melder, da in dieser Norm die Anforderungen zu Montage, Wartung und Austausch von Rauchwarnmeldern präzisiert sind. Die Landesbauordnungen der jeweiligen Bundesländer geben Aufschluss über die gesetzliche Verpflichtung der Verwendung von Rauchwarnmeldern.

2. Der Rauchwarnmelder sollte an folgenden Standorten nicht installiert werden:
* Einem Ort, wo die Temperatur auf unter 4°C sinken und über 38°steigen kann
* In Räumen mit hoher Luftfeuchtigkeit (z.B. Badezimmer).
* Direkt neben Türen oder Fenstern und nicht in der Nähe eines Ventilators oder einer Heizung.

Installieren Sie den Rauchwarnmelder möglichst nicht an einem schwer zugänglichen Ort, an dem es schwierig sein könnte, die Prüftaste zu bedienen.

3. Montage
* Nehmen Sie den Fixierstift von der Bodenplatte ab.**(2)**
* Befestigen Sie die Montageplatte mit 2 Schrauben an der Decke **(3)**
* Befestigen Sie den Melder auf der Montageplatte durch drehen, bis Sie einen "Klick" hören.
* Stecken Sie den Fixierstift in das Loch **(4)**
* Prüfen Sie den Rauchmelder durch Drücken der Prüftaste **(1)**
4. Alarmierung
* Wenn Rauch erkannt wird, werden Sie einen lauten unterbrochenen Ton hören (85dB).
5. Empfehlung
* Erhöhen Sie den Erkennungsbereich, indem Sie mehrere Rauchmelder installieren.

Hinweis : Setzen Sie den Rauchmelder nicht in Räumen ein, in denen unter normalen Bedingungen starker Dampf, Staub oder Rauch entsteht. Bedingt durch das Streulichtprinzip kann durch ungünstige Umgebungsfaktoren, wie z.B. Staub, Kondenswasser oder Zugluft, der Alarm ausgelöst werden.

Ungewöhnliche Witterungsbedingungen können ebenfalls ein Grund dafür sein, dass der sehr sensible Rauchwarnmelder einen Störalarm gibt (kondensierte Luftfeuchtigkeit).

ALARMSTUMMSCHALTUNG (verstummter Modus)

Im Falle eines Störalarmes, der offensichtlich nicht durch Brandrauch ausgelöst wurde, können Sie den Rauchwarnmelde rstummschalten. Drücken Sie während des Alarms die Prüftaste, dadurch stoppt der Alarm für etwa 10 Minuten. Die rote LED wird alle 8 Sekunden blinken, sie weist darauf hin, dass sich der Rauchwarnmelder im verstummten Modus befindet. Der Rauch-warnmelder wird sich automatisch nach etwa 10 Minuten in den Normalmodus zurücksetzen. Wenn nach diesem Zeitraum immer noch Partikel in der Messkammer vorhanden sind, wird der Alarm wieder ertönen.

Anmerkung : Dichter Rauch wird die Stummschaltung deaktivieren der Alarm wird ertönen.

PRÜFUNG

Der Rauchwarnmelder ist mit einer Prüftaste versehen. Drücken Sie die Taste bis der Alarm ertönt. Das Signal stoppt, wenn die Taste losgelassen wird. Prüfen Sie den Rauchwarnmelder wöchentlich.

REINIGUNG

Um die einwandfreie Funktion des Rauchwarnmelders sicherzu-stellen, müssen die Raucheintrittsöffnungen frei von Staub und Schmutz gehalten werden.

Achtung : Der Rauchwarnmelder verliert seine Effektivität, wenn er bedeckt ist.
Warnung : Der Rauchwarnmelder darf nicht angestrichen / abgeklebt werden. Prüfen Sie den Rauchwarnmelder nicht mit Kerzen, Flammen, Zigaretten etc.

WICHTIGE ANWEISUNGEN IM FALLE EINES BRANDALARMES

Verständigen Sie sofort die Feuerwehr. Bleiben Sie ruhig und antworten Sie deutlich auf die Fragen die Ihnen gestellt werden. Retten Sie sich und gefährdete Personen aus dem Gefahren-bereich. Halten Sie sich bei starker Rauchentwicklung in Bodennähe auf und pressen Sie sich ein feuchtes Tuch vor Mund und Nase. Benutzen Sie keine Aufzüge. Verschließen Sie die Türen und Fenster brennender Räume, um eine Ausweitung von Feuer und Rauch zu verhindern. Ist eine Flucht ins Freie nicht möglich, suchen Sie sich einen sicheren Raum, schließen Sie die Tür und machen Sie sich am Fenster bemerkbar. Dichten Sie die Spalten an der Tür mit nassen Laken oder Handtüchern ab, um ein Eindringen des Rauchs zu verhindern.

Warnung
Wenn es Zweifel über die Ursache des Alarms gibt, gehen Sie davon aus, dass es wirklich Feuer ist und führen Sie Ihren Notfallplan durch. Bitte gehen Sie nicht davon auf, dass es ein Fehlalarm ist.

Empfehlung
Verwenden Sie keine Rauchwarnmelder, die älter als 10 Jahre alt sind. Der Rauchwarnmelder ist kein Ersatz für eine Versicherung. Rauchwarnmelder sind so zu montieren, dass sie frühzeitig vor Brandrauch warnen können. Rauchwarnmelder verhindern weder die Entstehung von Bränden noch bekämpfen sie diese selbsttätig. Bitte bewahren Sie die Bedienungsanleitung zu Ihrem Rauchwarnmelder sorgfältig auf.

Smartwares Safety & Lighting
Kann niemals für einen Verlust und / oder Schäden jeglicher Art haftbar gemacht werden, einschließlich mittelbaren und / oder Folgeschäden, die aus der Tatsache heraus entstehen, dass das Signal vom Rauchwarnmelder nicht durch Rauch oder Feuer ausgelöst wird.

FEHLERBEHEBUNG

1. Der Alarm ertönt nicht bei Drücken der Prüftaste.
* Ersetzen Sie den Rauchwarnmelder.
2. Der Melder "piept" und die rote LED blinkt einmal alle 40 Sek.
* Der Batteriestatus ist niedrig, ersetzen Sie bitte den Rauchwarnmelder. Die Batterie ist fest eingebaut und nicht auswechselbar.
3. Der Rauchwarnmelder schlägt ungewollt Alarm (Fehlalarm).
* Drücken Sie die Prüftaste, um den Rauchwarnmelder stummzuschalten.
* Montieren Sie den Rauchwarnmelder an einen anderen Ort, wenn die Störquelle bestehen bleibt (Kondensfeuchtigkeit, Staub, Kochdämpfe etc.).

Führen Sie nach einer Störung oder Wiedermontage einen Test des Rauchwarn-melders durch drücken der Prüftaste durch. Wenn diese Maßnahmen das Problem nicht lösen, versuchen Sie nicht den Melder selbst zu reparieren. Wenn die Probleme innerhalb des Garantiezeitraums auftreten und unter Garantie-bedingungen sind, geben Sie den Rauchwarnmelder zurück, plus eines gültigen Kaufbelegs mit einer klaren Fehlerbeschreibung an: **Smartwares Safety & Lighting**

Technische Daten

Strom	: 3V DC CR123A Lithium (nicht austauschbare Batterie)
Betriebstemperatur	: -10 ~ 38°C
Betriebsluftfeuchtigkeit	: 25 ~ 85%
Rauchsensor	: Optisch
Alarmlautstärke	: > 85db(a) bei 3 Metern
Stummschaltzeit	: etwa 10 Minuten

: Nur für den Hausgebrauch

: Lesen Sie das Handbuch vor der Verwendung und bewahren Sie es an einem sicher Ort für zukünftige Verwendung und zur Produktwartung auf.

DE PRODUKTGARANTIE

Dieses Produkt hat eine Werksgarantie nach der EU-Richtlinien. Die Garantie entnehmen Sie auf der Verpackung. Diese gilt ab dem Datum des Kaufs (Kaufbeleg ist zwingend erforderlich). Bewahren Sie die Quittung – Kaufbeleg gut auf. Im Falle von Problemen, wenden Sie sich bitte an den Markt, wo Sie das Produkt gekauft haben. Für weitere Produktinformationen kontaktieren Sie unsere Hotline oder besuchen Sie unsere Website: www.smartwaressafetylighting.eu.

ENTSORGUNG

Korrekte Entsorgung dieses Produkts (Elektromüll) (Anzuwenden in den Ländern der Europäischen Union und anderen euroäischen Ländern mit einem separaten Sammelsystem)

Die Kennzeichnung auf dem Produkt bzw. auf der dazugehörigen Literatur gibt an, dass es nach seiner Lebensdauer nicht zusammen mit dem normalen Haushaltsmüll entsorgt werden darf. Entsorgen Sie dieses Gerät bitte getrennt von anderen Abfällen, um der Umwelt bzw. Der menschlichen Gesundheit nicht durch unkontrollierte Müllbeseitigung zu schaden. Recyceln Sie das Gerät, um die nachhaltige Wiederverwertung von stofflichen Ressourcen zu fördern.Private Nutzer sollten den Händler, bei dem das Produkt gekauft wurde, oder die zuständigen Behörden kontaktieren, um in Erfahrung zu bringen, wie sie das Gerät auf umweltfreundliche Weise recyceln können.Gewerbliche Nutzer sollten sich an Ihren Lieferanten wenden und die Bedingungen des Verkaufsvertrags konsultieren. Dieses Produkt darf nicht zusammen mit anderem Gewerbemüll entsorgt werden.

*** Werfen Sie leere Batterien immer in die Batterie-Recycling Behälter.**
*** Wenn die Batterie ist eingebaut in das Gerät, öffnen Sie das Gerät um den Batterie zu entfernen.**

WARTUNG

Die Geräte sind wartungsfrei, also öffnen Sie sie bitte nicht. Garantie verfällt, wenn Sie die Geräte öffnen. Reinigen Sie die Geräte außen mit einem weichen und trockenen Tuch oder einer Bürste. Vor dem Reinigen ziehen Sie bitte alle Strom zuführungen ab. Verwenden Sie keine Reinigungsmittel, die Carbonsäure, Benzin, Alkohol oder ähnliches enthalten. Diese Mittel greifen die Oberfläche der Geräte an und die Ausdünstungen sind gesundheitsschädlich und explosiv. Verwenden Sie keine scharfkantigen Werkzeuge, Schraubenzieher, Drahtbürsten oder ähnliches, um die Geräte zu reinigen. Warnung: Schützt den Batterie vor Feuer, zu viel Wärme und Sonnensche.

ALLGEMEINE SICHERHEIT

* Reinigen mittels eines trockenen sauberen Tuches oder einer Bürste. Verwenden Sie keine Scheuer- oder Lösungsmittel. Vermeiden Sie ein Feuchtwerden aller elektrischen Teile.
* Bewahren Sie alle Teile außerhalb der Reichweite von Kindern.
* Vermeiden Sie einen nassen, kalten oder warmen Umgebung; dies kann die elektronischen Schaltkreise beschädigen.
* Vermeiden Sie Fallenlassen oder Erschütterungen ausgesetzt, kann dies die elektronischen Schaltkreise beschädigen.
* Reparaturen oder Öffnung von diesem Artikel darf nur von einer zugelassenen Werkstatt durchgeführt werden.
* Wireless-Systeme können Störungen durch schnurlose Telefone, Mikrowellen und andere drahtlose Geräte, die im 2,4-GHz-Bereich liegen. Halten Sie das System mindestens 3 m entfernt von den Geräten während der Installation und Bedienung.
* Halten Sie die Batterien außerhalb der Reichweite von Kindern. Batterien nicht schlucken. Wenn eine Zelle oder Batterie verschluckt, sofort einen Arzt rufen.

PL

WAŻNE INFORMACJE

1. **Ogólne informacje o produkcie:**
Czujnik dymu, jeśli zostanie poprawnie zainstalowany i serwisowany, zaalarmuje Cię o pożarze w jego początkowych stadiach. Da Ci to te ważne dodatkowe sekundy, aby móc opuścić dom i zadzwonić po straż pożarną. Czujnik dymu wymaga baterii litowej 3 V. W normalnych warunkach żywotność baterii wynosi do 10 lat. Gdy bateria będzie (prawie) wyczerpana, czujnik dymu zasygnalizuje to sygnałem dźwiękowym. Będzie on się rozlegał co 30 - 40 sekund przez co najmniej 30 dni. Pod koniec okresu używalności wymień cały czujnik dymu!
2. **Marka/numer modelu:** Smartwares RM218
3. **Zasilanie:** Bateria alkaliczna 3 V DC CR123A (niewymienialna)
4. **Zakres stosowania:** Pali urządzenie alarmowe dla budynków o funkcji mieszkaniowej.
5. **Funkcja:** Alarmuje w razie wykrycia dymu spowodowanegopożarem.
6. **Opis:** Czujnik dymu oparty o zasadę działania fotodetektora, co oznacza, iż czujnik monitoruje powietrze i wykrywa dym wywołany pożarem. Urządzenie nie wykrywa gorąca, gazu ani ognia.
7. **Rada:** Przechowuj tę instrukcję obsługi w bezpiecznym i łatwo dostępnym miejscu (np.: skrzynka z licznikiem prądu).
8. **Uwaga:** Alarm został zaprojektowany z myślą o wykrywaniu dymui nie może on zapobiec pożarowi.
9. **Uwaga:** Czujnika dymu nie można malować. Podczas remontu chroń czujnik dymu przed pyłem.
10. **Uwaga:** Czujnik dymu nie powinien być zaklejanytaśmą/zasłaniany (powoduje to utratę funkcjonalności)
11. **Uwaga:** Trzymaj czujnik dymu poza zasięgiem dzieci.

AKTYWACJA

Naciśnij na dłużej niż 5 sekund przycisk testowy (1), aż zapali się dioda; zwolnij przycisk w przeciągu 1 sekundy; urządzenie wyda sygnał dźwiękowy, wskazujący na aktywację urządzenia i jego przejście w stan roboczy.

OSTROŻNIE : Najpierw aktywuj czujnik, w przeciwnym razie nie będzie działał.

TESTOWANIE

Przetestuj urządzenie, aby zapewnić jego właściwą pracę - naciśnij przycisk testowania, rozlegnie się sygnał dźwiękowy, jeśli obwód elektroniczny, alarm i bateria będą działać. Jeśli nie rozlegnie się sygnał dźwiękowy, oznacza to, że bateria jest uszkodzona lub wystąpiła inna usterka.

UWAGA: WYMAGANE JEST COTYGODNIOWE TESTOWANIE

NIE : Używać otwartego płomienia w celu testowania alarmu - można uszkodzić alarm lub podpalić palne materiały i wywołać pożar.

OSTROŻNIE : Uważaj na głośność alarmu (85 decybeli). Podczas testowania urządzenia zawsze stawaj w odległości wyciągniętej ręki. Aby zapewnić jego poprawne działanie, cotygodniowo testuj alarm. Nieregularne lub niskie dźwięki dochodzące z alarmu mogą świadczyć o jego uszkodzeniu.

INSTALACJA

1. Gdzie najlepiej umieścić czujnik dymu?
* Na suficie, 50 cm od ściany.
* Przynajmniej jeden na każdym piętrze.
* W każdej sypialni.
* Na korytarzu i klatce schodowej.
* Na półpiętrze.
* W pokoju dziennym.
* W magazynie podręcznym lub pomieszczeniach ze sprzętem elektronicznym.
2. Alarmu nie należy montować:
* W miejscach gdzie temperatura może spaść poniżej 4°C lub przekroczyć 40°C.
* W miejscach wilgotnych.
* Bezpośrednio obok drzwiami lub okien i nie w pobliżu wentylatora lub kaloryfera.

CZUJKI DYMU NIE ZAMONTOWAĆ GO NA ŚCIANIE!!

Nie montuj alarmu w miejscach trudno dostępnych, co mogłoby utrudnić naciśnięcie przycisku testowego, wymianę baterii i serwisowanie. Alarm można szybko i łatwo zamontować. Zamontuj płytę bazową w wybranym miejscu używając dołączonych do zestawu wkrętów.

3. Montaż
* Wyjmij bolec mocujący z podstawy
* Przykręć płytkę montażową do sufitu 2 wkrętami
* Przymocuj czujnik do płyty montażowej przekręcając go, aż zaskoczy i usłyszysz kliknięcie.
* Umieść bolec mocujący w otworze
* Przetestuj czujnik dymu, naciskając przycisk testujacy
4. Ostrożnie
* Nie zaklejaj czujnika dymu taśmą! Po wykryciu DYMU, usłyszysz głośny przerywany sygnał dźwiękowy (85 dB).
5. Zalecenia
* Powiększ obszar wykrywania dymu montując kilka czujników.

PRZYCISK WYCISZANIA ALARMU (tryb cichy)

Podczas alarmu naciśnij przycisk testowy, aby wyciszyć sygnał alarmowy na około 10 minut. Czerwona dioda będzie migać co 8 sekund, wskazując na wyciszony aktywny alarm. Czujnik dymu został zaprojektowany tak, aby zminimalizować uciążliwość alarmu. Spalone cząsteczki będące efektem gotowania mogą uruchomić alarm, jeśli czujnik będzie zamontowany zbyt blisko miejsca gdzie gotujesz. Duża ilość spalonych cząsteczek zostaje wytworzona, gdy jedzenie wykipi lub podczas grillowania/ smażenia. Używanie okapu kuchennego z wylotami spalin umieszczonymi na zewnątrz (wyciąg) także pomoże usunąć te cząsteczki z kuchni. Wyciszanie alarmu (przycisk testowy) jest niezwykle przydatne w kuchni i innych miejscach, gdzie alarm byłby uciążliwy. Funkcji wyciszania można używać tylko wtedy, gdy znana jest przyczyna alarmu, np.: gdy dym podczas gotowania uruchomi alarm. Alarm jest wyłączany przyciskiem testowym (wyciszania), znajdującym się na obudowie; jeśli dym nie jest zbyt gęsty, alarm wyciszy się, wskazując na tymczasowe wyłączenie Czujnik dymu automatycznie zresetuje się po około 10 minutach; jeśli cząsteczki dymu będą nadal obecne w powietrzu, alarm ponownie się włączy. Przycisku wyciszania alarmu można używać wielokrotnie, do momentu, aż powietrze oczyści się z dymu wywołującego alarm.

UWAGA : Gęsty dym spowoduje dezaktywację wyciszania i rozlegnie się ciągły alarm, a urządzenie powróci do normalnego trybu pracy.

OSTROŻNIE : Przed wyciszeniem alarmu sprawdź, co jest źródłem dymu i upewnij się, że jest bezpiecznie.

KONSERWACJA ZAPOBIEGAWCZA

Testowanie
Alarm jest wyposażony w przycisk testowy. Naciśnij go, aż rozlegnie się sygnał alarmowy. Umilknie on po zwolnieniu przycisku. Testuj alarm przynajmniej raz w tygodniu.

Czyszczenie
W celu jak najwydajniejszej pracy czujnik dymu powinno się wycierać z kurzu przynajmniej raz w miesiącu i odkurzać odkurzaczem, co pół roku. Zdejmij czujnik z płyty bazowej i delikatnie odkurz jego wnętrze. Nie dotykaj niczego w środku końcówką odkurzacza. Przetestuj alarm.

UWAGA : Gdy zakryty, czujnik dymu jest mniej efektywny.
OSTROŻNIE : Czujnika dymu nie można malować / zaklejać taśmą. Nie testuj czujnika dymu przy pomocy świeczki, płomienia, papierosów, itp.

WAŻNE WSKAZÓWKI NA WYPADEK ALARMU PRZECIWPOŻAROWEGO

Czujnik dymu jest częścią ochrony przeciwpożarowej wraz z gaśnicami, drabinami ewakuacyjnymi, linami oraz wybranymi materiałami budowlanymi użytymi podczas remontu. Upewnij się, że posiadasz trasę ewakuacyjną; omów ją z dziećmi, upewnij się, że każdy pokój można opuścić nie otwierając drzwi, np.: przez okno. Jeśli alarm nie działa właściwie, skonsultuj się z jego dostawcą. Przechowuj tę instrukcję obsługi w łatwo dostępnym miejscu (np.: skrzynka z licznikiem prądu lub skrzynka z narzędziami). Miejscowa jednostka straży pożarnej może dostarczyć więcej informacji na temat zapobiegania pożarom. Trzymaj czujnik dymu z daleka od dzieci.

Ostrzeżenie
W razie jakichkolwiek wątpliwości, co do przyczyny alarmu, należy założyć, że to naprawdę pożar i postępować zgodnie ze swoim planem ewakuacyjnym. Proszę nie zakładać, że to fałszywy alarm. Kurz może spowodować nadmierną czułość. Odkurz tak, jak opisano powyżej. Nie maluj czujnika dymu.

Fałszywy alarm
Niezwykłe warunki atmosferyczne mogą być powodem wywołania alarmu przez bardzo czuły czujnik dymu. Jeśli nie ma pożaru, przewietrz pomieszczenie i / lub przedmuchaj czujnik dymu czystym powietrzem, np.: wachlując gazetą pod czujnikiem dymu, aż fałszywy alarm umilknie. Czujnik automatycznie się wtedy zresetuje.

Zalecenia
Zalecamy niekorzystanie z czujników dymu starszych niż 10 lat w celu zmniejszenia ryzyka usterek. Czujnik dymu nie zastępuje ubezpieczenia mebli, domu, życia lub innych form ubezpieczeń. Czujnik dymu powinien zostać wymieniony w dniu wskazanym na jego obudowie przez producenta.

Smartwares Safety & Lighting
nie może ponosić odpowiedzialności za jakiekolwiek straty i/lub zniszczenia, włączając w to straty przypadkowe i/lub te wynikające z niezadziałania czujnika dymu podczas zadymienia lub pożaru.

ROZWIĄZYWANIE PROBLEMÓW

1. Po naciśnięciu przycisku testowego nie rozlega się sygnał alarmowy.
* Dokładnie odkurz czujnik dymu (patrz: czyszczenie), a następnie przetestuj. Nadal brak reakcji; wymień czujnik dymu
2. Czujnik „ćwierka", a czerwona dioda miga co 40 sekund.
* Niski poziom baterii, wymień czujnik dymu
3. Czujnik „ćwierka" co 40 sekund (alarm w trybie awaryjnym)
* Wyczyść czujnik dymu. Patrz także: część dotycząca konserwacji. Gdy problemu nie uda się rozwiązać, wymień czujnik dymu.
4. Z czujnik dymu rozlega się sporadycznie niechciany alarm lub gdy mieszkańcy gotują lub biorą prysznic.
* Naciśnij przycisk testowy, aby wyciszyć alarm.
* Wyczyść czujnik dymu (część dot. konserwacji)
* Przenieś czujnik dymu w inne miejsce i naciśnij przycisk testowy

Jeśli te czynności nie rozwiążą problemu, nie próbuj naprawiać czujnika samodzielnie. Jeśli problem wystąpi w okresie gwarancji, w warunkach określonych w gwarancji, zwróć czujnik dymu wraz z dowodem zakupu i jasnym opisem reklamacji do: **Smartwares Safety & Lighting**

SPECYFIKACJE

Zasilanie	: Bateria alkaliczna 3 V DC CR123A (niewymienialna)
Temperatura robocza	: -10 ~ 38°C
Wilgotność robocza	: 25 ~ 85%
Czujnik dymu	: Optyczny
Głośność alarmu	: > 85 db(a) w odległości 3 m.
Długość wyciszania	: Ok. 10 minut

: Tylko do użytku wewnątrz pomieszczeń.

: Przed użyciem zapoznaj się z instrukcją obsługi i przechowuj ją w bezpiecznym miejscu na przyszłość oraz jako pomoc w serwisowaniu urządzenia.

PL GWARANCJA PRODUKTU

Produkt ten, zgodnie z przepisami UE, posiada gwarancję fabryczną. Gwarancja jest ważna przez okres czasu określony na opakowaniu, począwszy od daty zakupu. Zachowaj rachunek - dowód zakupu potrzebny jest do zgłoszenia gwarancji. W przypadku problemów, skontaktuj się ze sklepem, w którym produkt został zakupiony. Aby uzyskać więcej informacji na temat urządzenia zadzwoń na naszą gorącą linię lub odwiedź naszą stronę internetową: www.smartwaressafetylighting.eu.

LIKWIDACJA

Prawidłowe usuwanie produktu (zużyty sprzęt elektryczny i elektroniczny) (Dotyczy Unii Europejskiej i innych krajów europejskich z wydzielonymi systemami zbierania odpadów)

Oznaczenie umieszczone na produkcie lub jego dokumentacji oznacza, że nie należy wyrzucać razem z innymi odpadami gospodarstwa domowego po zakończeniu jego eksploatacji . Aby uniknąć szkodliwego wpływu na środowisko naturalne i zdrowie ludzi wskutek niekontrolowanego usuwania odpadów, prosimy o oddzielenie produktu od innego typu odpadów oraz odpowiedzialny recykling w celu promowania ponownego wykorzystania materiałów użytkowników resources.Household powinni skontaktować się z punktem sprzedaży detalicznej, w którym dokonali zakupu produktu, lub organem władz lokalnych , do informacji na temat miejsca i sposobu poddania tego produktu procesowi recyklingu. Użytkownicy w firmach powinni skontaktować się ze swoim dostawcą i sprawdzić warunki umowy zakupu. Produkt nie powinien być mieszany z innymi odpadami komercyjnymi .

*** Zużyte baterie należy zawsze wrzucać do kosza na baterie.**
*** Jeśliakumulator jest wbudowany wewnątrz urządzenia, otworzyć urządzenie i wyjmij baterię.**

UTRZYMANIE

Urządzenia nie wymagają żadnych czynności obsługowych, nie należy otwierać obudowy. Z chwilą otwarcia obudowy urządzenia przez użytkownika gwarancja zostaje unieważniona. Obudowę urządzenia czyścić miękką, suchą ściereczką lub pędzelkiem. Przed przystąpieniem do czyszczenia należy odłączyć urządzenie od źródła zasilania. Do czyszczenia nie stosować żadnych karboksylowych środków czyszczących jak benzyna, alkohol czy podobnych, gdyż uszkadzają powierzchnię obudowy urządzeń. Poza tym ich opary są szkodliwe i grożą wybuchem. Do czyszczenia nie stosować również narzędzi o ostrych krawędziach, śrubokrętów, metalowych szczotek.

BEZPIECZEŃSTWO OGÓLNE

* Czyscic za pomoca czystej, suchej scierki lub szczotki, nie uzywajac do tego celu rozpuszczalników lub materialów sciernych. Unikac kontaktu podzespolów elektrycznych z wilgocia
* Wszystkie części w miejscu niedostępnym dla dzieci.
* Unikaj mokry, bardzo zimną lub ciepłą środowiska; może to spowodować uszkodzenie podzespołów elektronicznych.
* Unikać upuszczenia lub uderzenia, może to spowodować uszkodzenie obwodów elektronicznych.
* Naprawa lub otwarcie tej pozycji mogą być wykonywane tylko przez autoryzowany warsztat.
* Systemy bezprzewodowe mogą być zakłócenia z telefonów bezprzewodowych, kuchenek mikrofalowych i innych urządzeń bezprzewodowych działających w paśmie 2,4 GHz. Trzymaj się przynajmniej 3 m od urządzenia przy instalacji i eksploatacji.
* Baterie należy przechowywać w miejscu niedostępnym dla dzieci. Baterie nie połykać. Gdy komórki lub połknięcia baterii, należy natychmiast wezwać lekarza.

smartwares RM218_10.038.93 V1-4/2016-10

NL Rookmelder
FR Détecteur de fumée
ES Detector de humo

CE 0786
RM218-002CPR
15
Fire Safety EN14604:2005/AC:2008

VdS
G214064
VdS3131

Best before date: Not applicable

For DoP go to: service.smartwares.eu/dop and follow instructions.
Gehen Sie für DOP: service.smartwares.eu/dop und folgen Sie den Anweisungen.

smartwares
safety & lighting BV.
Jules Verneweg 87
5015 BH Tilburg
The Netherlands
service.smartwares.eu

CUSTOMER SERVICE

NL : 0900-2088888	Lokaal tarief
BE : 070-233031 (NL)	Lokaal tarief
: 0800-97570 (FR)	Gratuit
FR : 0825 560 650	15ct/min
DE: +49 (0) 1805 010762	14Ct./Min. dt. Festnetz, Mobil max. 42Ct./Min
UK: +44 (0) 345 230 1231	
ES : +34 938427589	

Intended use: Fire Safety / Essential characteristics: Passed
- Nominal activation conditions/ Sensitivity, Response delay (response time) and Performance under fire condition
- Operational reliability
- Tolerance to supply voltage
- Durability of operational reliability and response delay, temperature resistance
- Durability of operational reliability, vibration resistance
- Durability of operational reliability, humidity resistance
- Durability of operational reliability, corrosion resistance
- Durability of operational reliability, electrical stability

BATTERIE / 3V DC CR123A Lithium
Lebenszeit 10J, nicht ersetzbar - Lifetime 10yr, not replaceable
Życie 10 lat, nie wymienne - Levensduur 10 jr, niet vervangbaar
Vie 10 ans, pas remplaçables - Vida útil 10 años, no sustituible

✔ Mounting type ceiling - Montageart Decke
Rodzaj montażu sufit - Montagetype plafond
Type de montage plafond - Tipo de montaje techo

✘ Installation in a camper - Einbau in ein Wohnmobil
Instalacja w kamperze - Installatie in een camper
Installation dans un camping-car - Instalación en una caravana

✔ Individual alarm indicator - Individuelle Alarmanzeige
Indywidualny wskaźnik alarmu - Afzonderlijke alarmindicator
Indicateur d'alarme individuel - Indicador de alarma individual

✔ Alarm prevention (hush) - Alarm Prävention (Stille)
Zapobieganie alarmu (cisza) - Alarm preventie (pauze)
Prévention d'alarme (silence) - Prevención de alarma (silencio)

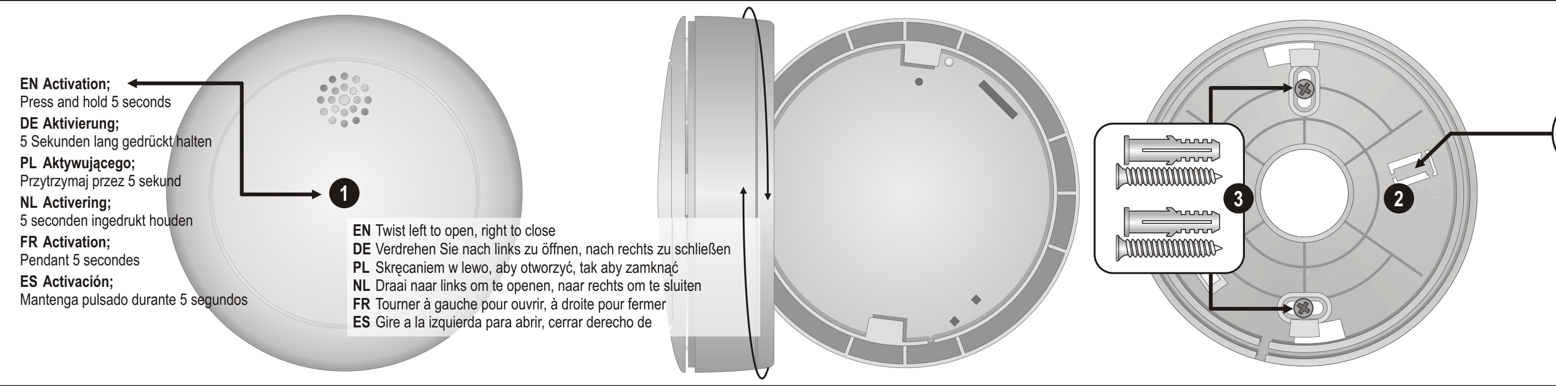

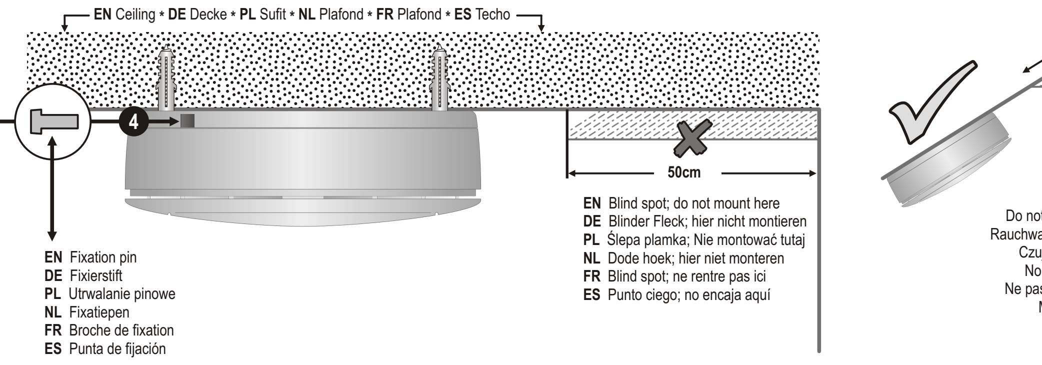

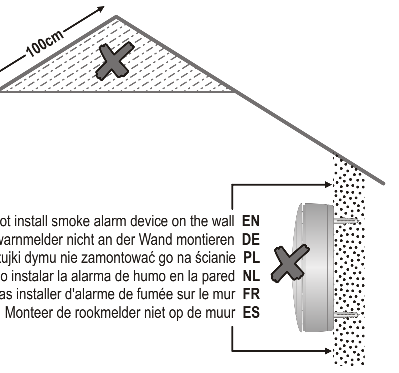

NL

BELANGRIJKE INFORMATIE

1. **Algemene productinformatie:**
   De rookmelder gaat, indien correct geïnstalleerd en onderhouden, af in het beginstadium van een brand. Dit kan u die waardevolle, extra seconden opleveren om uw huis te evacueren en de brandweer te bellen. De rookmelder werkt op een 3V lithiumbatterij. Onder normale condities is de levensduur van de batterij tot 10 jaar. Als de batterij (bijna) leeg is, dan maakt de rookmelder dit kenbaar door een hoorbare "piep". Deze indicatie klinkt iedere 30-40 seconden gedurende minimaal 30 dagen. Vervang de gehele rookmelder aan het einde van de levensduur!
2. **Merk/modelnummer:** Smartwares RM218
3. **Voeding:** 3V DC CR123A Lithium (batterij kan niet worden vervangen)
4. **Toepassingsgebied:** Rookmelder voor gebouwen met woonfunctie.
5. **Functie:** Geeft een waarschuwing af als door brand veroorzaakte rook wordt gedetecteerd.
6. **Beschrijving:** De werking van de rookmelder is gebaseerd op het fotocel principe, wat betekent dat de melder de luchtcontroleert op door brand veroorzaakte rook. De rookmelder detecteert geen hitte, gas of vuur.
7. **Advies:** Bewaar deze instructies op een veilige, gemakkelijk bereikbare plaats (bijv. de meterkast).
8. **Let op:** Het alarm is ontworpen voor het detecteren van rook, het kan geen brand voorkomen.
9. **Let op:** Er mag niet over de rookmelder heen geschilderd worden. Bescherm de rookmelder tegen stof tijdens renovatiewerkzaamheden.
10. **Let op:** Over de rookmelder mag geen tape geplakt worden of bedekt worden (hierdoor werkt hij niet goed meer).
11. **Let op:** Houd de rookmelder uit de buurt van kinderen.

ACTIVEREN

Druk op de testknop **(1)** en houd deze langer dan 5 seconden vast tot de LED-lampjes gaan branden, en laat de knop dan binnen 1 seconde los, er klinkt een pieptoon ten teken dat de melder is geactiveerd en nu in werking is.

LET OP : Activeer het alarm eerst, want anders functioneert het apparaat niet.

TESTEN

Test het apparaat op correcte werking door op de testknop te drukken, het alarm gaat af als de elektronica, de pieper en de batterij naar behoren werken. Als u geen alarm hoort dan is de batterij defect, of er is een ander defect.

OPMERKING: WEKELIJKS TESTEN IS NODIG

NIET DOEN : Met een open vlam het alarm testen, dit kan de melder beschadigen of brandbare materialen doen ontvlammen en brand veroorzaken.

LET OP : Vanwege het geluidsniveau (85 decibel) van het alarm, dient u altijd op een armlengte afstand van het apparaat te staan tijdens het testen. Test het alarm wekelijks om zeker te zijn dat het werkt. Een alarm dat een vreemd of zacht geluid maakt kan defect zijn.

INSTALLATIE

1. Wat is de beste plek om een rookmelder te monteren
* Aan het plafond, 50cm van iedere rand.
* Tenminste één op iedere verdieping.
* In iedere slaapkamer.
* In de hal en het trapportaal.
* Op de overloop.
* In de woonkamer.
* In de pantry, of kamers met elektrische apparatuur.
2. Het alarm moet niet worden geplaatst in:
* Een ruimte waar de temperatuur kan zakken onder de 4 of stijgen boven de 40°C
* In vochtige ruimten.
* Pal naast deuren of ramen, of in de buurt van een ventilator of radiator.

MONTEER DE ROOKMELDER NIET OP DE MUUR!!

Monteer het alarm niet op een plek die moeilijk te bereiken is, waardoor het lastig is om de testknop te bedienen, de batterijen te vervangen en onderhoud te plegen. Het alarm kan snel en eenvoudig geplaatst worden. Monteer de basisplaat op de gekozen plek met de meegeleverde schroeven.

3. Montage
* Haal de fixatiepen uit de basisplaat **(2)**
* Schroef de basisplaat met 2 schroeven aan het plafond **(3)**
* Plaats de melder op de basisplaat door deze te draaien, totdat u een "klik" hoort
* Plaats de fixatiepen terug in het gat **(4)**
* Test de rookmelder door een druk op de testknop **(1)**
4. Let op
* Plak geen tape over de rookmelder! Als rook wordt gedetecteerd hoort u een hard onderbroken geluid (85dB).
5. Aanbeveling
* Vergroot het detectiegebied door installatie van diverse rookmelders.

ALARM UITZETTEN (stille modus)

Als het alarm afgaat en u op de testknop drukt, dan wordt het alarm ongeveer 10 minuten lang onderbroken. Het rode LED-lampje knippert elke 8 seconden, dit geeft aan dat de rookmelder in stiltemode functioneert. Rookmelders zijn ontworpen om het aantal valse meldingen laag te houden. Verbrandingsdeeltjes van het koken kunnen het alarm doen afgaan als het alarm dichtbij een kook-gedeelte is geplaatst. Er komen grote hoeveelheden verbrandings-deeltjes vrij als er geknoeid wordt, of tijdens grillen/frituren. Gebruik van een afzuigkap boven het fornuis die de lucht naar buiten afvoert (niet hercirculeert) helpt ook om deze verbrandingsdeeltjes uit de keuken te verwijderen. De stille modus (testknop) is erg handig in de keuken, of andere ruimtes waar vals alarm veel kan voorkomen. De stiltemode mag alleen worden gebruikt als een bekende oorzaak, zoals rook als gevolg van koken, het alarm doet afgaan. De rook-melder wordt minder gevoelig door een druk op de testknop (stille modus), als de rook niet te dicht is zal het alarm uitgaan, wat aangeeft dat de rookmelder tijdelijk in een minder gevoelige stand staat. De rookmelder wordt na ongeveer 10 minuten automatisch gereset. Als hierna nog steeds verbrandings-deeltjes aanwezig zijn dan zal het alarm opnieuw afgaan. Het uitzetten van het alarm (stille modus) kan herhaaldelijk worden uitgevoerd totdat er in de lucht geen verbrandingsdeeltjes meer voorkomen die het alarm doen afgaan.

OPMERKING : Dichte rook heeft prioriteit over de stillemodus, en zal nog steeds tot een continu alarm leiden, het apparaat schakelt van stille modus over in de normale werking.

LET OP : Voordat u de testknop indrukt (stille modus), zorg er dan eerst voor dat u de bron van de rook kunt vinden, en zeker weet dat alles veilig is.

PREVENTIEF ONDERHOUD

Testen
Dit alarm is uitgerust met een testknop. Druk het in totdat het alarm afgaat. Het alarm stopt als de knop wordt losgelaten. Test het alarm tenminste eens per week.

Reinigen
Voor de beste werking dient de rookmelder eens per maand worden afgestoft, en eens per 6 maanden worden gestofzuigd. Verwijder de detector van de plafondplaat en stofzuig voorzichtig het binnenste van de detector. Raak het binnenwerk niet aan met de zuigmond van de stofzuiger. Test daarna het alarm.

LET OP : De rookmelder is minder effectief als deze wordt afgedekt.
LET OP : Er mag niet over de rookmelder heen geschilderd of geplakt worden. Test de rookmelder niet met kaarsen, vlammen, sigaretten, etc.

BELANGRIJK INSTRUCTIES IN GEVAL VAN BRANDALARM

Een rookmelder is onderdeel van uw brandbeveiliging, samen met brandblussers, ladders, touwen en uw keuze van bouwmaterialen tijdens renovaties. Zorg er ook voor dat u een vluchtroute heeft: bespreek dit met uw kinderen, zorg ervoor dat iedere ruimte geëvacueerd kan worden zonder de deur te openen, bijvoorbeeld door een raam. Als het alarm niet goed werkt, raadpleeg dan de instructies van de leverancier. Bewaar de handleiding binnen bereik (bijv. in de meterkast of een gereedschapskist). De lokale brandweer kan meer informatie verschaffen over het voorkomen van brand. Houd de rookmelder uit de buurt van kinderen.

Waarschuwing
Als er ook maar enige twijfel is over de reden van het alarm, neem dan aan dat er echt brand is en voer uw noodplan uit. Ga er niet vanuit dat het een vals alarm is. Stof kan extreme gevoeligheid veroorzaken. Stofzuig zoals hierboven is aangegeven. Verf de rookmelder niet.

Vals alarm
Ongewone atmosferische omstandigheden kunnen de oorzaak zijn, dat de zeer gevoelige rookmelder een vals alarm afgeeft. Als er geen brand is, ventileer dan de ruimte en/of blaas schone lucht in de rookmelder, bijvoorbeeld door met een krant onder de rookmelder te wapperen tot het alarm stopt. Zodra de lucht schoon is volgt automatisch een reset.

Aanbeveling
Wij bevelen aan geen rookmelders te gebruiken die ouder zijn dan 10 jaar, om het risico op defecten te voorkomen. De rookmelder is geen vervanger voor het verzekeren van meubels, huis, leven of andere vormen van verzekering.

Smartwares Safety & Lighting
Kan nooit aansprakelijk gesteld worden voor welk verlies en/of welke schade dan ook, inclusief incidentele en/of gevolgschade als gevolg van het feit dat de rookmelder niet afging door rook of vuur.

PROBLEMEN OPLOSSEN

1. Het alarm gaat niet af na het indrukken van de testknop.
* Stofzuig voorzichtig de rookmelder (zie Reiniging). Nog geen reactie: vervang de rookmelder
2. De melder "tjilpt" met een knipperend LED-lampje elke 40 sec.
* De batterij is bijna leeg, vervang de rookmelder
3. Rookalarm "tjilpt" iedere 40 seconden (alarm schakelt in foutmodus)
* Maak de rookmelder schoon. Raadpleeg de het hoofdstuk onderhoud. Als het probleem niet is opgelost, vervang dan de rookmelder.
4. Het rookalarm geeft willekeurig vals alarm af, of als bewoners koken of aan het douchen zijn.
* Druk op de testknop om het alarm te pauzeren.
* Maak de rookmelder schoon (hoofdstuk onderhoud)
* Breng de rookmelder naar een andere plaats en druk op de testknop

Als deze acties het probleem niet oplossen, probeer het dan niet zelf te repareren. Als het probleem optreedt tijdens de garantieperiode en volgens de garantie-voorwaarden, stuur dan de rookmelder terug met een bewijs van aankoop en een duidelijke beschrijving van de klachten aan: **Smartwares Safety & Lighting**

SPECIFICATIES

Stroomvoorziening	: 3VDC CR123A Lithium (batterij niet vervangbaar)
Bedrijfstemperatuur	: -10 ~ 38°C
Bedrijfsluchtvochtigheid	: 25 ~ 85%
Rooksensor	: Optisch
Alarmvolume	: > 85db(a) bij 3 meter.
Pauzetijd	: Ca. 10 minuten

: Alleen voor gebruik binnenshuis.

: Lees de handleiding voor gebruik door, en bewaar deze voor toekomstig gebruik en onderhoud op een veilige plaats.

NL PRODUCT GARANTIE

Dit product heeft een fabrieks garantie volgens de EU richtlijnen. De Garantie termijn duurt het aantal jaren zoals is aangegeven op de verpakking, starten op de aankoop-datum. Bewaar de kassabon – bewijs van aankoop is nodig om aanspraak te kunnen maken op de garantie. In geval van problemen kunt u contact opnemen met de winkel waar u het product heeft gekocht. Voor verdere product informatie kunt u bellen met onze Hotline of bezoek onze website: www.smartwaressafetylighting.eu.

VERWIJDERING

Correcte verwijdering van dit product (elektrische en elektronische apparatuur) (Van toepassing in de Europese Unie en andere Europese landen waar afval gescheiden wordt ingezameld)

Dit merkteken op het product of het bijbehorende informatiemateriaal duidt er op dat het niet met ander huishoudelijk afval verwijderd moet worden aan het einde van zijn gebruiksduur. Om mogelijke schade aan het milieu of de menselijke gezondheid door ongecontroleerde afvalverwijdering te voorkomen, moet u dit product van andere soorten afval scheiden en op een verantwoorde manier recyclen, zodat het duurzame hergebruik van materiaalbronnen wordt bevorderd. Huishoudelijke gebruikers moeten contact opnemen met de winkel waar ze dit product hebben gekocht of met de gemeente waar ze wonen om te vernemen waar en hoe ze dit product milieuvriendelijk kunnen laten recyclen. Zakelijke gebruikers moeten contact opnemen met hun leverancier en de algemene voorwaarden van de koopovereenkomsten nalezen. Dit product moet niet worden gemengd met ander bedrijfsafval voor verwijdering.

*** Lever lege batterijen altijd in bij de daarvoor bestemde inzamelpunten.**
*** Als de batterij is ingebouwd in het product, open het en verwijder de**

ONDERHOUD

De toestellen zijn onderhoudsvrij, dus maak ze niet open. De garantie vervalt als je het apparaat opent. Reinig enkel de buitenkant van de toestellen met een zachte, droge doek of borstel. Vóór u ze reinigt, haal de toestellen uit alle spanningsbronnen. Gebruik geen carboxylisch schoonmaakmiddelen of benzine, alcohol of gelijkaardige producten. Deze werken agressief op het oppervlak van de toestellen. Bovendien zijn de dampen gevaarlijk voor je gezondheid en ontbrandbaar. Gebruik geen scherpe instrumenten, schroevendraaiers, metalen borstels of gelijkaardige dingen om te reinigen. Waarschuwing: Bescherm batterijen tegen vuur, hitte en zon.

ALGEMENE VEILIGHEID

* Schoonmaken met een droge schone doek of borsteltje, geen schuur- of oplosmiddelen. Vermijd vocht op alle elektrische onderdelen.
* Hou alle delen uit het bereik van kinderen.
* Zet dit voorwerp niet op natte, erg koude of warme plaatsen; dit kan de elektronische printplaten beschadigen.
* Vermijd vallen of schokken; dit kan de elektronische circuits beschadigen.
* Herstellingen of openen van dit voorwerp mag enkel gebeuren door een erkende hersteller.
* Draadloze systemen kunnen gestoord worden door draadloze telefoons, microgolfovens en andere draadloze toestellen die werken op het bereik van 2,4GHz. Hou het systeem MINSTENS op 3m afstand van de toestellen tijdens installatie en bediening.
* Houd batterijen buiten het bereik van kinderen. Batterijen niet inslikken. Als een cel of batterij is ingeslikt, onmiddellijk een arts raadplegen.

FR

INFORMATIONS IMPORTANTES

1. **Informations générales concernant le produit:**
   Le détecteur de fumée, à condition d'être correctement installé et entretenu, émet un signal d'alarme de manière précoce en cas d'incendie. Ceci permet de gagner de précieuses secondes pour évacuer votre maison et alerter les pompiers. Le détecteur de fumée fonctionne avec une pile au lithium. Dans des conditions normales, la durée de vie de la pile peut atteindre jusqu'à 10 ans. Lorsque la pile est (quasiment) usée, le détecteur de fumée émet un « bip » audible. Cetteindication sonore est répétée toutes les 30-40 secondes, pendant au moins 30 jours. Lorsque ce signal indiquant que la pile est presque usée retentit, il convient de remplacer le détecteur de fumée au plus vite.
2. **Numéro de fabrication/modèle:** Smartwares RM218
3. **Alimentation électrique:** 3V DC CR123A Lithium (pile non remplaçable)
4. **Champ d'application:** Smoke dispositif d'alarme pour les bâtiments à fonction résidentielle.
5. **Fonction:** Emet un signal d'alarme en cas de détection de fumée d'un incendie.
6. **Description:** Le détecteur de fumée fonctionne selon le principe de la cellule photoélectrique, c.à.d. qu'il détecte si de la fumée est présente dans l'air. Il ne détecte pas la chaleur, le gaz ou les flammes.
7. **Indication:** Veuillez conserver soigneusement ce mode d'emploi.
8. **Attention:** Ce détecteur de fumée est conçu pour la détection de fumée. Il ne peut pas empêcher un incendie.
9. **Attention:** Ne pas recouvrir le détecteur de fumée de peinture. Le cas échéant, protéger le détecteur de fumée de la poussière pendant les travaux de rénovation.
10. **Attention:** Ne pas masquer/recouvrir le détecteur de fumée (ceci peut inhiber son bon fonctionnement).
11. **Attention:** Tenir le détecteur de fumée hors de la portée des enfants.

ACTIVATION

Appuyer sur la touche de test **(1)** pendant env. 5 secondes jusqu'à ce que la diode lumineuse s'allume puis relâcher la touche en une seconde. Le détecteur de fumée émet alors un « bip » indiquant qu'il est activé et en mode de fonctionnement.

ATTENTION : Le détecteur de fumée doit être activé pour être opérationnel.

VÉRIFICATION

Tester le détecteur de fumée en appuyant sur la touche de test afin de s'assurer de son bon fonctionnement. Le test déclenche l'alarme indiquant ainsi que le détecteur de fumée est opérationnel. Si aucun signal ne retentit, cela signifie qu'une erreur est survenue.

REMARQUE IL EST CONSEILLÉ D'EFFECTUER UNE VÉRIFICATION UNE FOIS PAR SEMAINE.

NE PAS : Exposer le détecteur de fumée à une flamme nue pour le tester. Vous risqueriez de l'endommager ou d'enflammer des matières combustibles et de provoquer un feu.

ATTENTION : En raison de la puissance sonore du signal émis par le détecteur de fumée (85 décibels) il est conseillé de se tenir à une distance d'au moins une longueur de bras lors du test. Si le son émis est irrégulier ou faible, l'appareil est défectueux.

INSTALLATION

1. Dans les habitations, les chambres à coucher et les chambres d'enfants ainsi que les couloirs servant de voie de secours à partir des pièces d'habitation doivent être munis respectivement d'au moins un détecteur de fumée. Celui-ci doit être installé ou disposé de façon à ce que la fumée d'un incendie puisse être détectée et signalée précocement.
* Au plafond, si possible au centre de la pièce.
* À une distance d'au moins 50 cm des murs, des éléments d'ameublement et des lampes.
2. Ne pas installer le détecteur de fumée aux emplacements suivants:
* Les endroits exposés à des températures inférieures à 4°C ou supérieures à 38°C
* Dans les pièces avec une humidité de l'air importante (p.ex. salle de bains)
* A proximité directe des portes ou fenêtres et à proximité d'un ventilateur ou d'un radiateur.

NE PAS INSTALLER D'ALARME DE FUMÉE SUR LE MUR!!

Nous recommandons de se conformer à la norme d'application DIN 14676 pour les détecteurs de fumée, car cette norme précise les exigences en matière d'installation, d'entretien et de remplace- ment des détecteurs de fumée. Les règles relatives à la construction des Länder respectifs (Landesbauordnungen) donnent des indica-tions sur l'obligation légale d'utilisation de détecteurs de fumée. Dans la mesure du possible, ne pas installer le détecteur de fumée dans un endroit difficile d'accès afin de permettre l'activation de la touche test.

3. Montage
* Retirer la broche de fixation du socle **(2)**
* Fixer le socle de montage au plafond à l'aide de deux vis **(3)**
* Fixer le détecteur sur le socle de montage en le tournant jusqu'à entendre un « clic ».
* Placer la broche de fixation dans le trou **(4)**
* Tester le détecteur en appuyant sur la touche de test **(1)**
4. Alarme
* En cas de détection de fumée, un signal sonore puissant retentit par intermittence (85dB).
5. Recommandation
* largissez la zone de détection en installant plusieurs détecteurs de fumée.

INDICATION

Ne pas disposer de détecteurs de fumée dans les pièces dans lesquelles un fort dégagement de vapeur, de poussière ou de fumée a lieu dans des conditions normales. En raison du principe de la lumière diffusée, des conditions environnementales défavorables telles que la poussière, l'eau de condensation ou un courant d'air peuvent déclencher l'alarme. Des conditions atmosphériques inhabituelles peuvent également être à l'origine d'une fausse alerte du détecteur de fumée très sensible (humidité ambiante condensée).

DÉSACTIVATION DE L'ALARME (mode muet)

Dans le cas d'une fausse alerte n'ayant manifestement pas été déclenchée par la fumée d'un incendie, vous pouvez couper le détecteur de feu. Pendant que l'alarme retentit, appuyer sur la touche de test. L'alarme s'arrête alors pendant env. 10 minutes et la diode lumineuse rouge clignote toutes les 8 secondes pour indiquer que le détecteur de fumée est en mode muet. Au bout d'env. 10 minutes, celui-ci se remettra automatiquement en mode normal. Si des particules sont toujours présentes dans la cellule de mesure après ce laps de temps, l'alarme retentira à nouveau.

REMARQUE : La présence de fumée dense désactive le mode muet et l'alarme retentit.

TEST

Le détecteur de fumée est équipé d'une touche de test. Appuyer sur la touche de test jusqu'à ce que l'alarme retentisse. Le signal sonore s'arrête lorsque vous relâchez la touche. Vérifier le détecteur de fumée une fois par semaine.

NETTOYAGE

Afin de garantir le bon fonctionnement du détecteur de fumée, les orifices d'entrée de la fumée doivent être exempts de poussière et de saletés.

ATTENTION : Le détecteur de fumée perd son efficacité lorsqu'il est recouvert.
ATTENTION : Ne pas recouvrir le détecteur de fumée de peinture ou le masquer. Ne pas tester le détecteur à l'aide d'une bougie, d'une flamme, d'une cigarette etc.

INSTRUCTIONS IMPORTANTES EN CAS D'ALARME

Alerter immédiatement les pompiers. Rester calme et donner des réponses claires aux questions posées. Se mettre en sécurité ainsi que les personnes en danger. En cas de dégagement de fumée importante, rester à proximité du sol et presser un linge humide sur la bouche et le nez. Ne pas utiliser les ascenseurs. Fermer toutes les portes et les fenêtres des pièces en flammes pour éviter la propagation de l'incendie et de la fumée. S'il n'est pas possible de sortir du bâtiment, se réfugier dans une pièce sûre, fermer la porte et signaler sa présence à la fenêtre. Calfeutrer les portes à l'aide de draps ou de serviettes mouillés, afin d'éviter que la fumée ne pénètre dans la pièce.

Avertissement
Si vous avez des doutes sur l'origine de l'alarme, partez du principe qu'il s'agit d'un incendie réel et exécutez votre plan d'urgence. Ne comptez pas sur le fait qu'il s'agit d'une fausse alerte.

Recommandation
Ne pas utiliser de détecteurs de fumée ayant plus de 10 ans. Le détecteur de fumée ne remplace pas une assurance. Les détecteurs de fumée doivent être installés de façon à pouvoir donner l'alarme précocement en cas de présence de fumée d'un incendie. Les détecteurs de fumée ne permettent pas d'empêcher ou de lutter contre un incendie. Veuillez conserver soigneusement le mode d'emploi de votre détecteur de fumée.

Smartwares Safety & Lighting
ne peut à aucun moment être tenu responsable des préjudices et/ou dommages d'aucune sorte, y compris les préjudices ou/et domma-ges indirects et/ou consécutifs causés par le fait que le signal du détecteur de fumée ne soit pas déclenché par la fumée ou le feu.

RÉSOLUTION DES PROBLÈMES

1. L'alarme ne retentit pas en appuyant sur la touche de test.
* Remplacer le détecteur de fumée.
2. Le détecteur de fumée émet un « bip » et la diode rouge clignote une fois toutes les 40 secondes.
* La pile est faible, veuillez remplacer le détecteur de fumée. La pile est intégrée à l'appareil et ne peut pas être remplacée.
3. L'alarme se déclenche intempestivement (fausse alerte).
* Appuyer sur la touche de test pour couper le détecteur de fumée.
* Changer le détecteur de fumée d'emplacement si la source de perturbation persiste (humidité condensée, poussière, vapeurs de cuisson etc.).

Après une fausse alerte ou le remontage d'un détecteur de fumée, effectuer un test en appuyant sur la touche de test. Si ces mesures ne suffisent pas pour remédier au problème, n'essayez pas de réparer le détecteur vous-même. Si les problèmes surviennent pendant le délai de garantie et répondent aux conditions requises pour l'application de la garantie, renvoyez le détecteur de fumée accompagné d'une preuve d'achat valable et d'une description précise du problème à:
Smartwares Safety & Lighting

CARACTERISTIQUES TECHNIQUES

Alimentation électrique	: 3V DC CR123A Lithium (pile non remplaçable)
Température de service	: -10 ~ 38°C
Humidité de service	: 25 ~ 85%
Capteur de fumée	: optique
Niveau sonore alarme	: > 85db(a) à 3 mètres Durée mode
muet	: env. 10 minutes

: Uniquement pour les habitations

: Veuillez lire attentivement le manuel avant utilisation et le conserver à un endroit sûr pour toute consultation future ainsi que pour l'entretien du produit.

FR GARANTIE DU PRODUIT

Ce produit est garanti par le constructeur selon les lois de l'Union Européenne. La durée de garantie est indiquée sur l'emballage, et débute à partir de la date d'achat. Conservez le ticket de caisse - la preuve d'achat sera exigée pour faire valoir la garantie. En cas de problèmes, merci de contacter le magasin dans lequel vous avez acheté le produit. Pour plus d'informations sur ce produit, vous pouvez contacter notre ligne d'assistance ou visiter notre site Web: www.smartwaressafetylighting.eu.

ELIMINER

Comment éliminer ce produit (déchets d'équipements électriques et électroniques) (Applicable dans les pays de l'Union Européen et aux autres pays européens disposant de systémes de collecte sélective)

Ce symbole sur le produit ou sa documentation indique qu'il ne doit pas être éliminé en fin de vie avec les autres déchets ménagers. L'élimination incontrôlée des déchets pouvant porter préjudice à l'environnement ou à la santé humaine, veuillez le séparer des autres types de déchets et le recycler de façon responsable. Vous favoriserez ainsi la réutilisation durable des ressources matérielles. Les particuliers sont invités à contacter le distributeur leur ayant vendu le produit ou à se renseigner auprès de leur mairie pour savoir où et comment ils peuvent se débarrasser de ce produit afin qu'il soit recyclé en respectant l'environnement. Les entreprises sont invitées à contacter leurs fournisseurs et à consulter les conditions de leur contrat de vente. Ce produit ne doit pas être éliminé avec les autres déchets commerciaux.

*** Merci de jeter les piles vides dans les emplacements de recyclage prévus à cet effet.**
*** Si la pile est encastré à l'intérieur du produit, ouvrez le produit et retirez**

MAINTENANCE

Les appareils sont en libre utilisation, ne jamais les ouvrir. La garantie n'est plus valide si les appareils sont ouverts. Ne nettoyer que l'extérieur des appareils avec un chiffon doux et sec. Avant de nettoyer, débrancher les appareils. Ne pas utiliser d'agents nettoyant à l'acide carboxylique ni d'essence, d'alcool ou autre produit de ce type. Ces produits attaquent la surface des appareils. Par ailleurs, les vapeurs sont dangereuses pour la santé et explosives. Ne pas utiliser d'ustensile à bout tranchant, de tournevis, de brosse métallique ou autre élément semblable pour le nettoyage. ATTENTION: protéger la pile contre les rayons du soleils, les chaleurs élevées et les feux.

SÉCURITÉ GÉNÉRALE

* Nettoyez l'article à l'aide d'un chiffon ou d'une brosse sec/sèche et propre; n'utilisez pas de produits abrasifs ou de solvants. Évitez l'humidité dans toutes les parties électriques.
* Conservez toutes les pièces hors de la portée des enfants.
* Éviter un environnement humide, très froid ou chaud; cela peut endommager les circuits électroniques.
* Évitez de faire tomber ou de chocs, ce qui peut endommager les circuits électroniques.
* Les réparations ou l'ouverture de ce point ne peuvent être effectuées par un réparateur agréé.
* Les systèmes sans fil sont sujets aux interférences des téléphones sans fil, des micro-ondes, et autres appareils sans fil utilisant la fréquence 2.4GHz. Placer le système AU MOINS à 3 m de ces appareils au cours de l'installation et au moment de l'utiliser.
* Gardez les piles hors de la portée des enfants. Batteries pas avaler. Quand une pile ou batterie est avalé, appeler un médecin immédiatement.

ES

INFORMACIÓN IMPORTANTE

1. **Información general de producto:**
   El detector de humo, si se instala y mantiene correctamente, emite una alarma en un estadio temprano del incendio. Así puede tener unos segundos adicionales muy valiosos para evacuar la casa y llamar a los bomberos. El detector de humo funciona con corriente directa de 3V de litio. En condiciones normales la vida útil de la batería es de hasta 10 años. Cuando la batería esté (casi) gastada, el detector de humo lo indica con un pitido. Este indicador suena cada 30-40 seg. durante un mínimo de 30 días. Al finalizar su vida útil, sustituya el detector de humo completo.
2. **Fabricante/número de modelo:** Smartwares RM218
3. **Fuente de alimentación:** 3V CC CR123A Litio (batería no sustituible)
4. **Ámbito de aplicación:** Humo dispositivo de alarma para los edificios con función residencial.
5. **Función:** Emite una advertencia cuando se detecta el humo causado por fuego.
6. **Descripción:** Detector de humo basado en principio de célula fotosensible, lo que implica que la alarma monitoriza el aire buscando el humo causado por el fuego. El detector de humo no detecta calor, gas ni fuego.
7. **Recomendación:** Conserve estas instrucciones en un lugar seguro de fácil acceso (como la caja del contador de la luz).
8. **Precaución:** La alarma ha sido diseñada para detectar humo; no puede evitar un incendio.
9. **Precaución:** El detector de humo no debe pintarse. Proteja el detector de humo del polvo durante cualquier reforma.
10. **Precaución:** El detector de humo no debe encintarse/cubrirse (perdería su función).
11. **Precaución:** Mantenga el detector de humo fuera del alcance de los niños.

ACTIVACIÓN

Pulse el botón de prueba **(1)** y manténgalo pulsado aproximada-mente 5 segundos hasta que se encienda el LED; suéltelo antes de que pase un segundo, y la unidad emitirá un pitido, indicando que está activada y pasa a estado operativo.
PRECAUCIÓN: Active primero la alarma o la unidad no funcionará.

PRUEBA

Pruebe la unidad para garantizar un correcto funcionamiento pulsando el botón de prueba, sonará la alarma y funcionan el circuito electrónico, el timbre y la batería. Si no suena ninguna alarma, la batería está defectuosa o existe otro problema.

ES NECESARIA UNA COMPROBACIÓN SEMANAL!!

NO : Use una llama para probar la alarma, puede dañarla o encender materiales combustibles e iniciar un incendio.

PRECAUCIÓN: Debido a la sonoridad de la alarma (85 decibelios). Manténgase a una distancia prudencial en todo momento de la unidad cuando la pruebe. Pruebe la alarma semanalmente para garantizar su correcto funcionamiento. Un sonido errático o débil procedente de la alarma puede indicar que está defectuosa.

INSTALACIÓN

1. El mejor lugar para montar un detector de humo
* En el techo, a 50cm de cualquier borde.
* Al menos uno en cada planta.
* En cada habitación.
* En el recibidor y el hueco de la escalera.
* En el rellano.
* En el salón.
* En la despensa o en salas con electrodomésticos.
2. La alarma no debe instalarse en:
* Un espacio en el que la temperatura pueda caer por debajo de 4ºC y subir por encima de 40ºC
* En lugares húmedos.
* Al lado de puerta so ventanas y cerca de un ventilador o radiador.

NO INSTALAR LA ALARMA DE HUMO EN LA PARED !!

No instale la alarma en lugares de difícil acceso, lo que puede dificultar el uso del botón de prueba, la sustitución de la batería y el mantenimiento. La alarma puede instalarse rápida y fácilmente. Instale la placa base en la ubicación deseada con los tornillos incluidos.

3. Montaje
* Saque la punta de fijación de la placa base **(2)**
* Atornille la placa de montaje con 2 tornillos al techo **(3)**
* Fije el detector a la placa de montaje girándolo hasta escuchar un chasquido
* Ponga la punta de fijación en el agujero **(4)**
* Pruebe la alarma de humo pulsando el botón de prueba **(1)**
4. Precaución
* No cubra el detector de humo con cinta. Cuando se detecte HUMO escuchará un sonido alto intermitente (85dB).
5. Recomendación
* Aumente la zona de detección instalando varios detectores de humo.

SILENCIAR LA ALARMA (modo silencioso)

Cuando la unidad esté sondando, si pulsa el botón de prueba pausará la alarma durante aproximadamente 10 minutos. El LED rojo parpadeará cada 8 segundos, indicando que está funcionando en modo silencioso. Las alarmas de humo se han diseñado para minimizar las alarmas molestas. Las partículas en combustión de la cocina pueden activar la alarma si se encuentra cerca de la zona de la cocción. Los derrames o las parrillas/frituras generan gran cantidad de partículas combustibles. Usar un ventilador o campana que expulse los humos al exterior (de tipo sin recirculación) también ayudará a eliminar estas partículas combustibles de la cocina. El silenciado de alarma (botón de prueba) es muy útil en una cocina u otras zonas con probabilidad de molestias. La función de silencio debe usarse solamente con una condición de alarma conocida, como cuando el humo de la cocina activa la alarma. La alarma de humo pierde la sensibilidad al pulsar el silenciado de alarma (modo silencioso) en la cubierta de la alarma; si el humo no es demasiado denso, la alarma se silenciará para indicar que está en estado temporalmente insensible. La alarma de humo se restablecerá automáticamente pasados aproximadamente 10 minutos; si, tras este tiempo, siguen existiendo partículas en combustión, la alarma sonará de nuevo. El silenciado de alarma (modo silencio) puede repetirse hasta que se aclare el aire de las condiciones que han causado la alarma.

NOTA : Un humo denso anulará el silenciado de la alarma y emitirá una alarma continua; la unidad volverá al modo operativo normal.

PRECAUCIÓN: Antes de usar el silenciado de alarma (silencio), identifique la fuente del humo y asegúrese de que las condiciones sean seguras

MANTENIMIENTO PREVENTIVO

Prueba
Por ejemplo por la ventana. Si la alarma no funciona correctamente, consulte las instrucciones del proveedor. Conserve el manual. La alarma incluye un botón de prueba. Púlselo hasta que suene la alarma. La señal se detiene al soltar el botón. Pruebe la alarma al menos una vez por semana.

Limpieza
Para obtener el mejor rendimiento posible, debe sacarse el polvo del detector de humo una vez al mes y pasarle la aspiradora cada 6 meses. Saque el detector de la placa del techo y aspire cuidadosamente el interior del detector. No toque el interior con la boquilla de la aspiradora. A continuación, pruebe la alarma. Recomendación Cubra el detector de humo en caso de reformas.

PRECAUCIÓN: El detector de humo pierde efectividad si se cubre.
ALERTA : El detector de humo no debe pintarse/encintarse. No pruebe el detector de humo con velas, llamas, cigarrillos, etc.

INSTRUCCIONES IMPORTANTES EN CASO DE ALARMA DE INCENDIO

Un detector de humo es parte de su protección contra incendios junto con extintores, escaleras de emergencia, correas y su elección de materiales de construcción durante las reformas. Asegúrese también de tener una ruta de escape; coméntela con sus hijos y asegúrese de que cualquier habitación pueda evacuarse sin abrir la puerta, accesible (p.ej., en la caja del contador eléctrico o enuna caja deherramientas). El departamento de bomberos local puede ofrecerle más información sobre prevención de incendios. Mantenga el detector de humo lejos de los niños.

Advertencia
Si tiene dudas sobre la causa de la alarma, asuma que realmente hay un incendio y lleve a cabo su plan de emergencia. No asuma que es una falsa alarma. El polvo puede causar un exceso de sensibilidad. Pase la aspiradora del modo indicado anteriormente. No pinte el detector de humo.

Falsa alarma
Las condiciones atmosféricas inusuales pueden provocar que el detector de humo, muy sensible, emita una falsa alarma. Si no hay fuego, ventile la sala y/o proyecte aire limpio en el detector de humo, por ejemplo agitando un periódico bajo el detector hasta que se detenga la alarma. Cuando esté limpio se producirá un reinicio automático.

Recomendación
Recomendamos no usar detectores de humo de más de 10 años de edad, para limitar el riesgo de defectos. El detector de humo no es un sustituto del seguro de muebles, hogar, vida ni otros tipos. El detector de humo debe sustituirse en la fecha indicada por el fabricante en el mismo detector.

Smartwares Safety & Lighting
Nunca se responsabilizará de pérdidas y/o daños de ningún tipo, incluyendo daños incidentales y/o consiguientes causados por el hecho de que la señal del detector de humo no sea activada por humo o fuego.

SOLUCIÓN DE PROBLEMAS

1. La alarma no suena cuando se pulsa el botón de prueba.
* Pase cuidadosamente la aspiradora por el detector de humo (consulte Limpieza) y pruébelo a continuación. Si sigue sin reaccionar, sustituya el detector
2. El detector emite un sonido con el LED rojo parpadeando cada 40 segundos.
* La batería se está gastando, sustituya el detector de humo
3. La alarma de humos emite un sonido cada 40 segundos (la alarma pasa a modo de fallo)
* Limpie el detector de humo. Consulte la sección de mantenimiento. Cuando no solucione el problema, sustituya la alarma.
4. La alarma de humos emite alarmas innecesarias de forma intermitente o cuando los residentes están cocinando o duchándose.
* Pulse el botón de prueba para pausar la alarma.
* Limpie la alarma de humos (sección de mantenimiento)
* Cambie de lugar el detector de humo y pulse el botón de prueba

Si estas acciones no solucionan el problema, no intente repararlo usted mismo. Si el problema se produce en el periodo de garantía y está en condiciones de garantía, devuelva el detector de humo junto con una prueba de compra válida con una descripción detallada del problema a: **Smartwares Safety & Lighting**

ESPECIFICACIONES

Alimentación	: 3V CC CR123A Litio (batería no sustituible)
Temperatura de funcionamiento	: -10 ~ 38°C
Humedad de funcionamiento	: 25 ~ 85%
Sensor de humo	: Óptico
Volumen de alarma	: > 85dB(a) a 3 metros.
Tiempo de pausa	: aprox. 10 minuto

: Exclusivamente para uso en interiores.

: Lea el manual antes del uso, y consérvelo en un lugar seguro para usarlo en el futuro y para el mantenimiento del producto.

ES GARANTÍA DE PRODUCTO

Este producto dispone de una garantía de fábrica según las normativas de la UE. La garantía tiene la duración en años indicada en el embalaje, a partir de la fecha de compra. Conserve el recibo - es necesaria una prueba de compra para poder aplicar la garantía. En caso de problemas, contacte con el comercio en el que adquirió el producto. Para obtener más información del producto, llame a nuestra línea de asistencia o visite nuestro sitio web: www.smartwaressafetylighting.eu.

ELIMINACIÓN

Comment éliminer ce produit (déchets d'équipements électriques et électroniques) (Applicable dans les pays de l'Union Européen et aux autres pays européens disposant de systémes de collecte sélective)

Ce symbole sur le produit ou sa documentation indique qu'il ne doit pas être éliminé en fin de vie avec les autres déchets ménagers. L'élimination incontrôlée des déchets pouvant porter préjudice à l'environnement ou à la santé humaine, veuillez le séparer des autres types de déchets et le recycler de façon responsable. Vous favoriserez ainsi la réutilisation durable des ressources matérielles. Les particuliers sont invités à contacter le distributeur leur ayant vendu le produit ou à se renseigner auprès de leur mairie pour savoir où et comment ils peuvent se débarrasser de ce produit afin qu'il soit recyclé en respectant l'environnement. Les entreprises sont invitées à contacter leurs fournisseurs et à consulter les conditions de leur contrat de vente. Ce produit ne doit pas être éliminé avec les autres déchets commerciaux.

*** Merci de jeter les piles vides dans les emplacements de recyclage prévus à cet effet.**
*** Si la pile est encastré à l'intérieur du produit, ouvrez le produit et retirez**

MANTENIMIENTO

Los dispositivos no necesitan mantenimiento, por lo que nunca las abren. La garantía queda anulada cuando se abre la appliance.Only limpiar el exterior de los dispositivos con un paño suave y seco o un cepillo. Antes de limpiar, quitar los dispositivos de todas las fuentes de tensión. No utilice ningún producto de limpieza carboxílicos o gasolina, alcohol o similar. Estos atacan las superficies de los dispositivos. Además, los vapores son peligrosos para su salud y explosivo. No utilice herramientas de bordes afilados, destornilladores, cepillos de metal o similar para la limpieza. **Advertencia:** Proteger la batería contra el fuego, el exceso de calor y el sol.

SEGURIDAD

* Límpiela con un paño limpio y seco o con un cepillo, no utilice disolventes ni abrasivos. Evite la humedad en todos los componentes eléctricos.
* Mantenga todas las piezas fuera del alcance de los niños.
* Evitar un ambiente húmedo, muy frío o caliente; esto puede dañar los circuitos electrónicos.
* Evitar el goteo o choques, ya que podría dañar los circuitos electrónicos.
* Las reparaciones o apertura de este artículo sólo podrán ser realizadas por un taller autorizado.
* Los sistemas inalámbricos pueden ser interferencias de teléfonos inalámbricos, hornos microondas y otros dispositivos inalámbricos que operan en el rango de 2,4 GHz. Mantenga el sistema al menos 3 metros de distancia de los dispositivos durante la instalación y operación.
* Mantenga las pilas fuera del alcance de los niños. Las pilas no se tragan. Cuando se traga una pila o batería, llame a un médico inmediatamente.