Torino 5000.389-406

F MISE AU REBUT CORRECTE DU PRODUIT (Rebut de matériels électriques et électroniques)
Ce marquage sur le produit ou dans sa documentation indique que le produit ne doit pas être jeté avec les autres déchets ménagers à la fin de son utilité.

Afin d'éviter de nuire éventuellement à l'environnement et à la santé causé par le rebut non contrôlé des déchets, veuillez séparer ce produit des autres détritus et recyclez-le de manière responsable pour promouvoir la réutilisation durable des ressources matérielles. Les particuliers doivent contacter soit le magasin où ils ont acheté ce produit ou les autorités locales pour savoir où et comment recycler ce produit de manière conviviale à l'environnement. Les professionnels doivent contacter leur fournisseur et vérifier les modalités du contrat d'achat. Ce produit ne doit pas être mélangé avec les autres déchets commerciaux à jeter. Apportez vos piles usagées à un point de collecte désigné. Si la pile est intégrée au produit, ouvrez-le et retirez la pile.vvv

D RICHTIGE PRODUKTENTSORGUNG
(Richtlinie für Elektro- und Elektronikaltgeräte)
Diese Kennzeichnung auf dem Produkt bzw. auf der dazugehörigen Literatur gibt an, dass das Produkt am Ende der Lebensdauer nicht zusammen mit dem Hausmüll entsorgt werden darf.

Um mögliche Schäden für die Umwelt oder die menschliche Gesundheit durch unkontrollierte Abfallentsorgung zu vermeiden, trennen Sie dieses Produkt von anderen Abfallarten und recyceln Sie es verantwortungsbewusst, um die nachhaltige Wiederverwertung von stofflichen Ressourcen zu fördern. Private Nutzer wenden sich an den Händler, bei dem sie das Produkt gekauft haben, oder die zuständigen Behörden, um herauszufinden, wo und wie man dieses Produkt in einer umweltfreundlichen Weise recycelt. Gewerbliche Nutzer sollten sich an ihren Lieferanten wenden und die Bedingungen des Kaufvertrages überprüfen. Dieses Produkt sollte nicht mit anderen Gewerbeabfällen entsorgt werden. Entsorgen Sie verbrauchte Batterien an einer entsprechenden Sammelstelle. Wenn die Batterie in das Produkt eingebaut ist, öffnen und entfernen Sie die Batterie.

S CORRECTA ELIMINACIÓN DE ESTE PRODUCTO.
(Residuos de equipos eléctricos y electrónicos)
Esta marca en el producto o sus instrucciones indica que el producto no se debe de eliminar con el resto de basura doméstica y al fin de su vida útil.

Para evitar posibles daños al medioambiente o a la salud derivados de una eliminación de residuos sin control, separe este producto de otros tipos de residuos y recicle de manera responsable para impulsar el uso sostenible de los recursos materiales. Los usuarios del hogar deberían ponerse en contacto bien con el minorista donde compró dicho producto, o con su gobierno local para averiguar dónde y cómo reciclar este producto respetando el medioambiente. Los usuarios de empresa deberían ponerse en contacto con sus proveedores y comprobar los términos y condiciones del contrato de compraventa. No se deberá mezclar el producto con otros residuos para desechar. Deseche las pilas usadas en uno más puntos de recogida. Si la pila está integrada en el producto, ábralo y retire la pila.

PL WAŁECIWA UTYLIZACJA PRODUKTU
(Zuyty sprzęt elektryczny i elektroniczny)
Oznaczenia na produkcie oraz do czone do niego publikacje wskazujna to, e nie moe on bywyrzucony razem innymi odpadkami domowymi, gdy jego okres eksploatacyjny dobiegnie końca.

Aby zapobiec moliwemu zagroeniu œrodowiska lub ludzkiego zdrowia ze strony niekontrolowanego wyrzucaniu œmieci, proszodzielten produkt od innych typów odpadków i odpowiedzialnie go zrecyklingowan sposób nienaruszajcy równowagi ekologicznej i pozwalajcy na ponowne wykorzystanie materiaów. W celu uzyskania informacji na temat miejsca i sposobu recyklingu tego produktu w sposób przyjazny dla œrodowiska, uytkownicy prywatni powinni skontaktowasi albo ze sprzedawc urzdzenia, albo z lokalnymi wadzami. Uytkownicy komercyjni powinni skontaktowasiz dostawc produktu i sprawdzi warunki umowy zakupu. Produkt ten nie powinien by recyklingowany wraz z innymi odpadami przemys owymi. Wyrzucaj zuyte baterie w przeznaczonych do tego punktach skupu. Jeœli bateria jest wbudowana w urzdzenie, otwórz go i wyjmij j z niego.

H PRAVILNO ODLAGANJE PROIZVODA
(Elektricna i elektronicka oprema za otpad) Ova oznaka na proizvodu ili u njegovoj literaturi oznacava da se proizvod ne smije odložiti s ostalim kucanskim otpadom na kraju vijeka trajanja.

Kako bi se sprijecila šteta za okoliš ili ljudsko zdravlje zbog nekontroliranog odlaganja otpada, molimo da ovaj proizvod odvojite od drugih tipova otpada i odgovorno ga reciklirate radi promoviranja održivog ponovnog korištenja materijalnih resursa. Kucni korisnici trebaju kontaktirati trgovca kod kojega su kupili ovaj proizvod, ili svoju lokalnu upravu kako bi saznali gdje i kako reciklirati ovaj proizvod na nacin koji ne šteti okolišu. Poslovni korisnici trebaju kontaktirati svog dobavljaca i provjeriti uvjete u ugovoru o kupovini. Ovaj proizvod se ne smije miješati s drugim gospodarskim otpadom radi odlaganja. Iskorištene baterije odložite na namjenskim mjestima za prikupljanje. Ako je baterija ugradena u proizvod, otvorite ga i uklonite bateriju.

RO INLĂTURAREA CORECTĂ A PRODUSULUI
(Waste Electrical & Electronic Equipment)
Prezenţa acestui marcaj pe produs sau pe documentele care îl însoţesc arată că produsul nu trebuie aruncat laolaltă cu gunoiul menajer la încheierea perioadei lui de utilizare.

Pentru a preveni posibila afectare a mediului sau a sănătăţii oamenilor prin îndepărtarea necontrolată a deşeurilor, vă rugăm să separaţi acest produs de alte tipuri de deşeuri şi să îl reciclaţi responsabil, pentru a promova reutilizarea sustenabilă a resurselor materiale. Utilizatorii casnici trebuie să contacteze fie comerciantul de la care au cumpărat produsul, fie autorităţile de gospodărire locală, pentru a afla unde şi cum să recicleze acest produs în mod ecologist. Companiile care utilizează acest produs trebuie să contacteze furnizorul şi să verifice termenii şi condiţiile din contractul de cumpărare. Acest produs nu trebuie pus laolaltă cu alte deşeuri comerciale, în vederea aruncării. Duceţi bateriile uzate la unul dintre punctele de colectare speciale. Dacă bateria este incorporată în produs, desfaceţi-l şi scoateţi bateria.

CZ SPRÁVNÁ LIKVIDACE VÝROBKU
(Waste Electrical & Electronic Equipment – Smernice o odpadních elektrických a elektronických zařízeních)
Toto oznaceni na výrobku nebo jeho dokumentaci znamená, že by výrobek na konci své životnosti nemel být likvidován spolu s ostatním odpadem z domácnosti.

Aby se zabránilo možnému poškození prirodniho prostredi nebo lidského zdraví z nekontrolovaného odpadu, tridte prosim tento výrobek od ostatního odpadu a recyklujte jej odpovedne, aby se mohly opetovne použít materiály. Domácí spotrebitel by mel kontaktovat svého prodejce, nebo mistní samosprávu, aby nalezl kam a jak muže tento výrobek recyklovat šetrne k prirodnímu prostredi. Podnikatelské subjekty by meli kontaktovat svého mistního dodavatele a proverit podmínky nákupní smlouvy. Tento výrobek by nemel být smíchán s ostatním komercním odpadem. Likvidujte použité baterie v jednom z oznacených sberných míst. Pokud jsou baterie vestavené ve výrobku, otevrete jej a baterie vyjmete.

GR ΣΩΣΤΗ ΑΠΟΡΡΙΨΗ ΤΟΥ ΠΡΟΪΟΝΤΟΣ
(Απόβλητα ηλεκτρικού και ηλεκτρονικού εξοπλισμού)
Το παρόν σήμα που φέρει το προϊόν ή τα συνοδευτικά του έγγραφα δηλώνει ότι το προϊόν δεν πρέπει να απορρίπτεται μαζί με τα κοινά οικιακά απόβλητα στο τέλος του χρόνου ζωής του.

ββάλλοντος ή πρόκλησης βλάβης στην ανθρώπινη υγεία από την ανεξέλεγκτη απόρριψη αποβλήτων, παρακαλούμε διαχωρίστε το προϊόν από τους υπόλοιπους τύπους αποβλήτων και ανακυκλώστε το με υπευθυνότητα προάγοντας την αειφόρο αξιοποίηση των υλικών πόρων. Οι οικιακοί χρήστες πρέπει να επικοινωνήσουν είτε με τον προμηθευτή τους, όπου αγόρασαν τον προϊόν, ή με την τοπική αρχή για να πληροφορηθούν που και πώς να ανακυκλώσουν το προϊόν με τρόπο φιλικό για το περιβάλλον. Οι εταιρικοί χρήστες πρέπει να επικοινωνήσουν με τον προμηθευτή τους και να ελέγξουν τους όρους και τις προϋποθέσεις της σύμβασης αγοράς τους. Το παρόν προϊόν δεν πρέπει να αναμιγνύεται με άλλα εμπορικά απόβλητα για απόρριψη. Να απορρίπτετε τις χρησιμοποιημένες μπαταρίες σε ένα από το προκαθορισμένα σημεία συλλογής. Εάν η μπαταρία είναι ενσωματωμένη σε ένα προϊόν, ανοίξτε το και αφαιρέστε την μπαταρία.

TR ÜRÜNÜN DOĞRU BERTARAF EDİLMESİ
(Elektrikli ve Elektronik Ekipman Atıkları)
Ürün ya da belgelerinin üzerindeki bu işaret ürünün kullanım ömrünün sonunda diğer ev atıklarıyla birlikte atılmaması gerektiğini belirtir.

Atıkların kontrolsüz olarak bertaraf edilmesinin çevre ve insan sağlığına zarar vermesini önlemek için, diğer atık türlerinden bu ürünü ayırın ve malzeme kaynaklarının sürdürülebilir şekilde yeniden kullanılabilmesi için uygun bir şekilde geri dönüştürün. Ev kullanıcıları, bu ürününün geri dönüşümünü nerede ve nasıl çevre dostu bir şekilde sağlayabileceğinizi öğrenmek için, ya yerel yönetime ya da ürünü aldığınız satıcıya başvurmalısınız. Kurumsal kullanıcılar tedarikçileri ile irtibat kurup satın alma sözleşmesinin hüküm ve koşullarına bakmalıdır. Bu ürün bertaraf edilirken diğer ticari atıklarla karıştırılmamalıdır. Kullanılan pilleri belirtilen toplama noktalarından birine atın. Pil üründe yerleşik ise, onu açın ve pili çıkarın.

HR PRAVILNO ODLAGANJE PROIZVODA
(Elektricna i elektronicka oprema za otpad)
Ova oznaka na proizvodu ili u njegovoj literaturi oznacava da se proizvod ne smije odložiti s ostalim kucanskim otpadom na kraju vijeka trajanja.

Kako bi se sprijecila šteta za okoliš ili ljudsko zdravlje zbog nekontroliranog odlaganja otpada, molimo da ovaj proizvod odvojite od drugih tipova otpada i odgovorno ga reciklirate radi promoviranja održivog ponovnog korištenja materijalnih resursa. Kucni korisnici trebaju kontaktirati trgovca kod kojega su kupili ovaj proizvod, ili svoju lokalnu upravu kako bi saznali gdje i kako reciklirati ovaj proizvod na nacin koji ne šteti okolišu. Poslovni korisnici trebaju kontaktirati svog dobavljaca i provjeriti uvjete u ugovoru o kupovini. Ovaj proizvod se ne smije miješati s drugim gospodarskim otpadom radi odlaganja. Iskorištene baterije odložite na namjenskim mjestima za prikupljanje. Ako je baterija ugradena u proizvod, otvorite ga i uklonite bateriju.

OUTDOOR

- GB Suitable for outdoor installation.
- NL Geschikt voor montage buiten.
- F Conçu pour montage à l'extérieur.
- D Geeignet für die Außenmontage.
- N Passer for utendørs installasjon
- S Lämpad för montering utomhus.
- DK Egnet til montage udendørs.
- FIN Soveltuu asennettavaksi ulos.
- PL Urzadzenie przeznaczone do instalacji zewnetrznej.
- RUS Для использования вне помещений.
- BG Подходящо за външно монтиране.
- H Külso telepitésre alkalmas.
- RO Adecvat montării în spaţii exterioare.
- SK Vhodné pre vonkajšiu inštaláciu.
- HR Prigodno za instalaciju u eksterijerima.
- CZ Vhodné pro venkovní instalaci.
- SLO Primerno za zunanjo montažo.
- I Adatto per montaggio all'esterno.
- P Adequado para instalações externas.
- E Apto para la instalación al aire libre.
- GR Κατάλληλο για εσωτερική εγκατάσταση.
- TR Açık hava tesisatýna uygundur.

IP44

- GB The fitting is splash-proof.
- NL Het armatuur is spatwaterdicht.
- F L'armature est étanche aux projections d'eau.
- D Die Armatur ist spritzwasserdicht.
- S Armaturen är tät mot stänkvatten.
- DK Armaturet er stænktæt.
- FIN Valaisin on roiskevedenpitävä.
- PL Urzadzenie jest bryzgoszczelne.
- RUS Осветительная арматура является брызгозащищенной.
- BG Осветителното тяло е устойчиво на намокряне.
- H A szerelvény fröccsenésálló.
- RO Corpul de iluminat este rezistent la stropire.
- SK Zariadenie je chránené proti postriekaniu.
- HR Svjetiljka je zaštiæena protiv štrcanja vode.
- CZ Zařízení je chráněno proti postřiku.
- SLO Nosilec je odporen proti vsrkanju.
- I La lampada è protetta contro gli spruzzi d'acqua.
- P A ferragem de conexão é a prova de salpicos.
- E El montaje está protegido contra salpicaduras.
- GR Η εφαρμογή είναι αδιάβροχη στα πιτσιλίσματα.
- TR Tertibat sýçramalara karþý dayanýklýdýr.

sunshine hours - heures de soleil
Sonnenlichtstunden - zonuren
→
lighting time - heures d'éclairage
Brennstunden - branduren

OUTDOOR | 2x AAA NiMH 2VDC – 600 mAh | 2x LED 0,06W | IP44 | III | GUARANTEE 2 YEARS

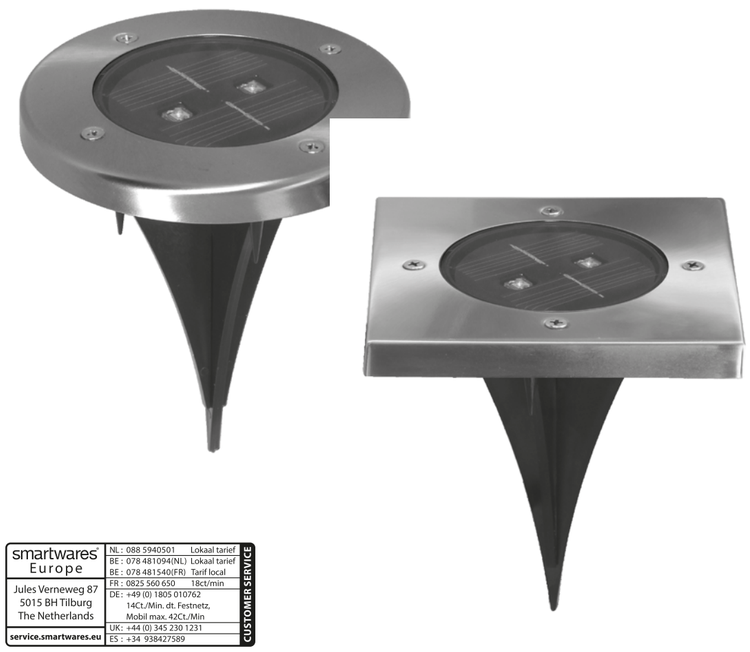

smartwares Europe
Jules Verneweg 87
5015 BH Tilburg
The Netherlands
service.smartwares.eu

NL : 088 5940501 Lokaal tarief
BE : 078 481094(NL) Lokaal tarief
BE : 078 481540(FR) Tarif local
FR : 0825 560 650 18ct/min
DE : +49 (0) 1805 010762 14Ct./Min. dt. Festnetz, Mobil max. 42Ct./Min
UK : +44 (0) 345 230 1231
ES : +34 938427589
CUSTOMER SERVICE

20140701.5000.389-406.GA.PK

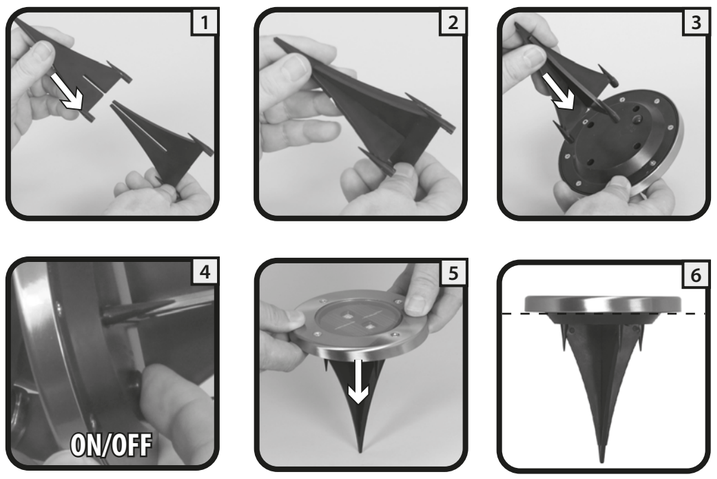

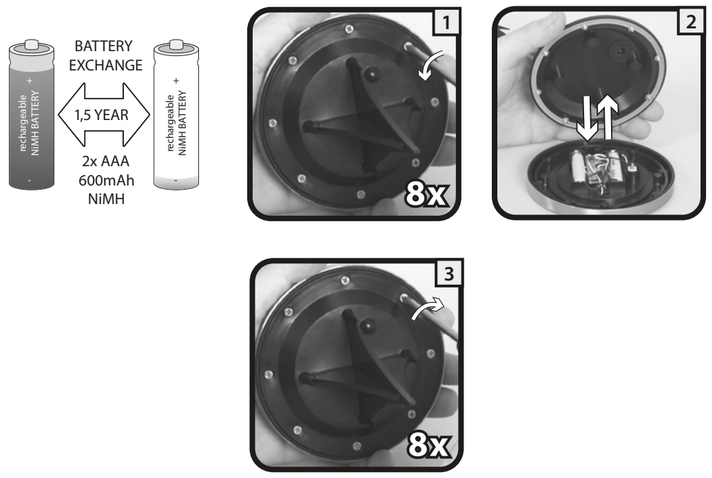

GB SAFETY AND MAINTENANCE INSTRUCTIONS

- Make sure that all electric connections and connection cables meet the pertaining regulations and are in conformity with the operating instructions.
- Do not overload electrical outlets or extension cords, fire or electric shocks can be the result
- Please contact an expert in case you have any doubts about the mode of operation, the safety or connecting the appliances.
- Keep all parts away from young children's reach
- Do not store this item on wet, very cold or warm places, this can damage the electronic circuit boards.
- Avoid dropping or shocks, this can damage the electronic boards
- Never replace damaged power cables yourself! In such a case, remove them from the net and take the devices to a workshop.
- Repairs or opening of this item may only be performed by an authorised workshop.
- Wireless systems are subject to interference from cordless phones, microwaves, and other wireless devices operating in the 2.4GHz range. Keep the system AT LEAST 10 ft away from the devices during installation and operation.

Maintenance
The devices are maintenance-free, so never open them. The guarantee becomes void when you open the appliance.Only clean the outside of the devices with a soft, dry cloth or a brush. Prior to cleaning, remove the devices from all voltage sources.

Do not use any carboxylic cleaning agents or petrol, alcohol or similar. These attack the surfaces of the devices. Besides, the vapors are hazardous to your health and explosive. Do not use any sharp edged tools, screw drivers, metal brushes or similar for cleaning.

Warning: Protect the battery against fire, too much heat and sunshine

NL VEILIGHEIDS- EN ONDERHOUDSINSTRUCTIES

- Alle elektrische verbindingen en verbindingskabels moeten voldoen aan de juiste regels en overeenkomen met de bedieningsinstructies.
- Overbelast de elektrische stopcontacten of verlengsnoeren niet; dit kan anders leiden tot brand of elektrische schok.
- Neem contact op met een expert in geval je twijfels hebt over de bedieningswijze, de veiligheid of de aansluiting van de apparaten.
- Houd alle delen uit het bereik van kinderen.
- Zet dit voorwerp niet op natte, erg koude of warme plaatsen; dit kan de elektronische circuitborden beschadigen.
- Vermijd vallen of schokken; dit kan de elektronische borden beschadigen.
- Vervang beschadigde stroomkabels nooit zelf! In dit geval verwijder ze uit het net en breng de toestellen naar de winkel.
- Hersteliingen of openen van dit voorwerp mag enkel gebeuren door een erkende hersteller.
- Draadloze systemen kunnen gestoord worden door draadloze telefoons, microgolfovens en andere draadloze toestellen die werken op het bereik van 2,4GHz. Hou het systeem MINSTENS op 3m afstand van de toestellen tijdens installatie en bediening.

Onderhoud
De toestellen zijn onderhoudsvrij, dus maak ze niet open. De garantie vervalt als je het apparaat opent. Reinig enkel de buitenkant van de toestellen met een zachte, droge doek of borstel. Vóór je ze reinigt, haal de toestellen uit alle spanningsbronnen.

Gebruik geen carboxylisch schoonmaakmiddelen of benzine, alcohol of gelijkaardige producten. Deze werken agressief op het oppervlak van de toestellen. Bovendien zijn de dampen gevaarlijk voor je gezondheid en ontbrandbaar. Gebruik geen scherpe instrumenten, schroevendraaiers, metalen borstels of gelijkaardige dingen om te reinigen.

Waarschuwing: Bescherm de batterij tegen vuur, hitte en de zon.

D SICHERHEITS- UND WARTUNGSHINWEISE

- Stellen Sie sicher, dass alle elektrischen Anschlüsse sowie Kabelverbindungen an weitere Geräte den betreffenden Richtlinien entsprechen und sich gleichzeitig in Übereinstimmung mit der Bedienungsanleitung befinden.
- Achten Sie darauf, Steckdosen und Verlängerungskabel nicht zu überlasten, das kann zu Feuer oder Stromschlag führen.
- Sollten Ihnen irgendwelche Zweifel an Betrieb, Sicherheit oder Anschluss der Geräte aufkommen, dann wenden Sie sich bitte an einen Fachmann.
- Alle Teile vor Kindern geschützt aufbewahren.
- Bitte nicht in feuchter, sehr kalter oder heißer Umgebung aufbewahren, das kann zu Beschädigung der elektronischen Schaltkreise führen.
- Vermeiden Sie harte Stöße, das kann zu Beschädigung der elektronischen Schaltkreise führen.
- Ersetzen Sie beschädigte Stromkabel niemals selbst! Nehmen Sie die Geräte vom Netz und wenden sich an einen Fachbetrieb.
- Öffnen und Reparieren der Geräte ausschließlich durch autorisierten Fachbetrieb.
- Kabellose Systeme sind Störeinflüssen von kabellosen Telefonen, Mikrowellen sowie anderen elektronischen Geräten, die im 2,4GHz-Bereich arbeiten, ausgesetzt. Halten Sie einen MINDESTABSTAND VON WENIGSTENS 3 METERN während Installation und Betrieb ein.

Wartung
Die Geräte sind wartungsfrei, also öffnen Sie sie bitte nicht. Ihre Garantie verfällt, wenn Sie die Geräte öffnen. Reinigen Sie die Geräte außen mit einem weichen und trockenen Tuch oder einer Bürste. Vor dem Reinigen ziehen Sie bitte alle Stromzuführungen ab.

Verwenden Sie keine Reinigungsmittel, die Carbonsäure, Benzin, Alkohol oder ähnliches enthalten. Diese Mittel greifen die Oberfläche der Geräte an und die Ausdünstungen sind gesundheitsschädlich und explosiv. Verwenden Sie keine scharfkantigen Werkzeuge, Schraubenzieher, Drahtbürsten oder ähnliches, um die Geräte zu reinigen.

Warnung: Schützen Sie den Batterie vor Feuer, zu viel Wärme und Sonnenschein

F INSTRUCTIONS DE SECURITE ET D'ENTRETIEN

- Vérifier que toutes les connexions électriques et câbles sont conformes aux réglements afférents et aux instructions d'utilisation.
- Ne pas créer de surtension sur les prises électriques ou les rallonges, cela peut être cause de feu ou d'électrocution.
- Contacter un expert en cas de doute sur le mode d'utilisation, de sécurité ou la connexion des appareils.
- Placer hors de portée des enfants.
- Ne pas disposer dans un endroit humide, très froid ou très chaud, cela pourrait endommager le tableau de circuits électroniques.
- Evter de faire tomber ou de cogner les appareils ; cela pourrait endommager le tableau de circuits électroniques
- Ne jamais remplacer soi-même des fils électriques endommagés! Si les fils électriques sont endommagés, les retirer du réseau et les apporter dans un magasin spécialisé.
- La réparation et l'ouverture des différents éléments ne peuvent être effectuées que par un magasin spécialisé.
- Les systèmes sans fil sont sujets aux interférences des téléphones sans fil, des micro-ondes, et autres appareils sans fil utilisant la fréquence 2.4GHz. Placer le système AU MOINS à 3 mètres de ces appareils au cours de l'installation et au moment de l'utiliser.

Maintenance
Les appareils sont en libre utilisation, ne jamais les ouvrir. La garantie n'est plus valide si les appareils sont ouverts. Ne nettoyer que l'extérieur des appareils avec un chiffon doux et sec ou une brosse. Avant de nettoyer, débrancher les appareils.

Ne pas utiliser d'agents nettoyant à l'acide carboxylique ni d'essence, d'alcool ou autre produit de ce type. Ces produits attaquent la surface des appareils. Par ailleurs, les vapeurs sont dangereuses pour la santé et explosives. Ne pas utiliser d'ustensile à bout tranchant, de tournevis, de brosse métallique ou autre élément semblable pour le nettoyage.

ATTENTION: protéger la batterie contre les rayons du soleils, les chaleurs élevées et les feux

- GB Any broken safety glass must be replaced immediately.
- NL Veiligheidsglas onmiddellijk vervangen bij breuk.
- F Remplacer immédiatement le verre de sécurité en cas de bris.
- D Sicherheitsglas bei Bruch unmittelbar ersetzen.
- N Knust sikkerhetsglass må erstattes umiddelbart.
- S Byt omedelbart ut skyddsglaset om det går sönder.
- DK Sikkerhedsglas skal øjeblikkeligt udskiftes efter brud.
- FIN Rikkoutunut suojalasi on vaihdettava heti.
- PL Jezeli szklo bezodpryskowe urzadzenia zostalo rozbite, nalezy je natychmiast wymienic.
- RUS Разбитые стекла безопасности необходимо немедленно заменить.
- BG Всяко счупено предпазно стъкло трябва да се смени веднага.
- H Minden törött biztonsági üveget azonnal ki kell cserélni.
- RO Orice geam de protecţie spart trebuie înlocuit imediat.
- SK Prasknuté bezpečnostné sklo musí byť okamžite vymenené.
- HR Razbijeno zaštitno staklo mora biti odmah zamijenjeno novim.
- CZ Prasklé bezpečnostní sklo musí být okamžitě vyměněno.
- SLO Razbito zaščitno steklo morate takoj zamenjati.
- I Sostituire subito il vetro di sicurezza se è rotto.
- P Qualquer vidro de protecção quebrado deve ser substituído imediatamente.
- E Cualquier cristal de seguridad roto debe sustituirse inmediatamente.
- GR Τυχόν σπασμένα προστατευτικά γυαλιά θα πρέπει να αντικαθίστανται άμεσα.
- TR Güvenlik camlarýndan herhangi birisi kýrýldýðý takdirde mutlaka acilen yenilenmelidir.

- GB Protection class 3: the fitting is suitable only for low voltage, e.g. 12V.
- NL Beschermklasse 3, het armatuur is uitsluitend geschikt voor laagspanning bv. 12V.
- F Classe de sécurité 3, l'armature est uniquement conçue pour basse tension par ex. 12 V.
- D Schutzklasse 3, die Armatur eignet sich ausschließlich für Niedrigspannung z.B. 12V.
- N Beskyttelsesklasse 3: armaturet passer bare for lavspenning, det vil si 12V
- S Skyddsklass 3, armaturen är endast lämpad för lågspänning, t.ex. 12V.
- DK Beskyttelsesklasse 3, armaturet er kun egnet til lavspænding fx 12V.
- FIN Suojausluokka 3, valaisin soveltuu yksinomaan pienoisjännitteeseen, esim. 12V.
- PL Klasa zabezpieczenia 3: urzadzenie moze byc zasilane tylko niskim napieciem, np.12V.
- RUS Класс защиты 3: арматура предназначена только для использования с низковольтным напряжением, например, 12 В.
- BG Защита от клас 3: осветителното тяло е подходящо само за ниско напрежение, напр. 12V.
- H 3. védelmi osztály: a szerelvény csak kisfeszültséghez (pl. 12 V) alkalmas.
- RO Clasă 3 de protecţie: corpul de iluminat este adecvat numai pentru tensiune joasă, de ex. 12 V.
- SK Trieda ochrany 3: zariadenie je vhodné iba pre nízke napätie, napr. 12 V.
- HR Klasa zaštite 3: svjetiljka je prigodna samo za niski napon, npr. 12V.
- CZ Třída ochrany 3: zařízení je vhodné pouze pro nízké napětí, např. 12 V.
- SLO Zaščitni razred 3: nosilec senzorja je primeren le za nizkonapetostne napeljave, npr. 12V.
- I Classe di protezione 3: la lampada è adatta solo per la bassa tensione (per esempio 12V).
- P Classe 3 de protecção: a ferragem de conexão é adequado só para baixas tensões, por ex. 12V.
- E Protección de Clase 3: el montaje solo es apto para baja tensión, Ej. 12V.
- GR Προστατευτικό γυαλί 3: η εφαρμογή είναι κατάλληλη μόνο για χαμηλή τάση, π.χ. 12V.
- TR Emniyet türü 3 : Tertibat yalnýzca düþük voltaj kullanýmý için uygundur, örneðin 12V v.b.

GB CORRECT DISPOSAL OF PRODUCT
(Waste Electrical & Electronic Equipment)
This marking on the product or its literature indicates the product should not be disposed with other household waste at the end of its serviceable life.

To prevent possible harm to the environment or human health from uncontrolled waste disposal, please separate this product from other waste types and recycle it responsibly to promote the sustainable reuse of material resources. Household users should contact either the retailer where they purchased this product, or their local government to find out where and how to recycle this product in an environmentally friendly way. Business users should contact their supplier and check the terms and conditions of the purchase contract. This product should not be mixed with other commercial waste for disposal. Dispose of used batteries to one of a designated collection points. If the battery is built into the product, open it and remove the battery.

NL CORRECTE VERWIJDERING PRODUCT
(elektrische & elektronische afvalapparatuur)
Dit merkteken op het product of op het bijbehorende informatiemateriaal duidt erop dat het niet met ander huishoudelijk afval verwijderd moet worden aan het einde van zijn gebruiksduur.

Om mogelijke schade aan het milieu of de menselijke gezondheid door ongecontroleerde afvalverwijdering te voorkomen, moet u dit product van andere soorten afval scheiden en op een verantwoorde manier recyclen, zodat het duurzame hergebruik van materiaal-bronnen wordt bevorderd. Huishoudelijke gebruikers moeten contact opnemen met de winkel waar ze dit product hebben gekocht of met de gemeente waar ze wonen om te vernemen waar en hoe ze dit product milieuvriendelijk kunnen laten recyclen. Zakelijke gebruikers moeten contact opnemen met hun leverancier en de algemene voorwaarden van de koopovereenkomsten nalezen. Dit product mag niet worden gemengd met ander bedrijfsafval voor verwijdering. Lever lege batterijen altijd in bij een van de daarvoor bestemde inzamelpunten. Als de batterij is ingebouwd in het product, open het en verwijder de batterij.